MANUAL DE INSTALACIÓN Y USO

ES

INSERTO

BOXTHERM 60 PELLET

GSM READY!

RELAX

active

Traducción de las instrucciones originales

MCZ

8901247200

ÍNDICE

INTRODUCCIÓN.....1
1-ADVERTENCIAS Y CONDICIONES DE GARANTÍA 2
2-INSTRUCCIONES PARA LA INSTALACIÓN.....5
3-INSTALACIÓN Y MONTAJE 14
4-MANDO A DISTANCIA LCD 25
5-PANEL DE EMERGENCIA.....30
6-DISPOSITIVOS DE SEGURIDAD Y ALARMAS.....34
7-LIMPIEZA Y MANTENIMIENTO.....38
8-PROBLEMAS/CAUSAS/REMEDIOS 43
9-ESQUEMAS ELÉCTRICOS.....46

INTRODUCCIÓN

Estimado cliente:
Deseamos darle las gracias por haber elegido uno de nuestros productos.
Para obtener un óptimo funcionamiento y para poder aprovechar plenamente el calor y la sensación de bienestar que difunde la llama en su hogar, le recomendamos leer con atención este manual antes de encender la estufa por primera vez.

REVISIONES DE LA PUBLICACIÓN

El contenido de este manual tiene carácter estrictamente técnico y es propiedad de MCZ Group Spa.
Ninguna parte de este manual puede ser traducida a otros idiomas, adaptada o reproducida incluso parcialmente de ninguna manera ni por ningún medio, sea este mecánico, electrónico, fotocopias, grabaciones u otros, sin previa autorización por escrito de MCZ Group Spa.
La empresa se reserva el derecho a modificar el producto si lo considera necesario, en cualquier momento y sin necesidad de preaviso. La empresa propietaria tutela sus derechos conforme a la ley.

CUIDADO DEL MANUAL Y CÓMO CONSULTARLO

- Conserve este manual en buenas en condiciones en un lugar de fácil y rápido acceso.
- Si por algún motivo el manual se pierde o se daña, solicite una copia a su revendedor o directamente al Servicio de asistencia técnica autorizado.
- El " **texto en negrita**" exige mayor atención por parte del lector.
- "*El texto en cursiva*" se utiliza para llamar su atención a otras secciones del manual o para proporcionar aclaraciones complementarias.
- La "Nota" proporciona al lector información adicional sobre el tema.

SÍMBOLOS PRESENTES EN EL MANUAL

	ATENCIÓN: lea detenidamente y comprenda el mensaje que acompaña puesto que **no cumplir con las indicaciones proporcionadas puede dar lugar a serios daños en el producto y poner en riesgo la seguridad de quien lo utiliza**.
	INFORMACIÓN: el incumplimiento de las condiciones expuestas compromete el uso del producto.
	SECUENCIAS OPERATIVAS: secuencia de pulsadores que hay que presionar para acceder a un menú o efectuar regulaciones.
	MANUAL: consulte con atención este manual o las instrucciones correspondientes.

1-ADVERTENCIAS Y CONDICIONES DE GARANTÍA

ADVERTENCIAS PARA LA SEGURIDAD

- **La instalación, la conexión eléctrica, la comprobación del funcionamiento correcto y el mantenimiento deben ser llevados a cabo exclusivamente por personal cualificado o autorizado.**
- **Instale el producto respetando todas las leyes locales, nacionales y las normas vigentes del lugar, región o país de instalación.**
- **Este producto no puede ser utilizado por personas (incluyendo niños) con capacidades físicas, sensoriales o mentales reducidas, o con poca experiencia y conocimientos, a menos que estén bajo supervisión o reciban instrucciones sobre el uso del producto del responsable de su seguridad.**
- Utilice exclusivamente el combustible que recomienda la empresa. El producto no debe ser utilizado como incinerador. Queda terminantemente prohibido el uso de combustibles líquidos.
- Para el uso correcto del producto y de los equipos electrónicos conectados al mismo y para prevenir accidentes, se deben respetar siempre las instrucciones proporcionadas en este manual.
- Antes de llevar a cabo cualquier operación, el usuario o quien quiera que haya de trabajar con el producto, deberá haber leído y comprendido todo el contenido de este manual de instalación y uso. Cualquier error o configuración incorrecta puede provocar situaciones de riesgo o un funcionamiento irregular.
- No utilice el producto como escala o estructura de apoyo.
- No ponga a secar la ropa sobre el producto. Objetos como tendederos de ropa o similares deben mantenerse a una debida distancia del producto. **Riesgo de incendio.**
- *El usuario es el único responsable por un uso inadecuado del producto; el fabricante queda eximido de toda responsabilidad civil y penal al respecto.*
- Cualquier tipo de alteración o sustitución no autorizada de piezas no originales del producto puede ser peligroso para la seguridad del operador y eximen al fabricante de toda responsabilidad civil y penal.
- Muchas de las superficies del producto alcanzan temperaturas muy elevadas (puerta, manilla, vidrio, tubo de salida de humos, etc.). **Es necesario por tanto evitar tocar estas partes si no se cuenta con los equipos de protección individual o con los instrumentos necesarios, como por ejemplo guantes de protección térmica** o sistemas de accionamiento tipo "mano fría".
- **Está prohibido hacer funcionar el producto con la puerta abierta o con el vidrio roto.**
- El producto debe conectarse eléctricamente a una instalación que cuente con un sistema eficaz de puesta a tierra.
- Apague el producto si presenta daños o problemas de funcionamiento.
- En caso de encendido fallido, habrá que eliminar toda acumulación de pellets sin quemar en el quemador antes de intentar encender la estufa de nuevo.
- No lave el producto con agua. El agua podría penetrar en la unidad y dañar los aislamientos eléctricos, provocando descargas eléctricas.
- No permanezca demasiado tiempo delante del producto en funcionamiento. No caliente demasiado el lugar en el que está instalado el producto. Esto puede alterar indebidamente las condiciones físicas y provocar problemas de salud.
- No eche en el depósito combustibles que no sean pellets de madera.
- Instale el producto en lugares debidamente protegidos contra incendios y que cuenten con todos los servicios de suministro (de aire y electricidad) y descargas de humos.
- En caso de incendio de la chimenea, apague el equipo, desconéctelo de la red y no abra la puerta del mismo por ningún motivo. Llame entonces a las autoridades competentes.
- El almacenamiento del producto y del revestimiento en cerámica/serpentino debe efectuarse en lugares libres de humedad, y estos no deben exponerse a la intemperie.
- Se recomienda no quitar los pies de apoyo del cuerpo del producto al suelo para garantizar un aislamiento adecuado, sobre todo en caso de suelos de materiales inflamables.
- En caso de daños en el sistema de encendido, no fuerce el encendido con materiales inflamables.
- Las operaciones de mantenimiento extraordinario deben ser llevadas a cabo solo por personal autorizado y cualificado.
- Evalúe las condiciones estáticas de la superficie sobre la cual se apoyará el producto y procure un aislamiento adecuado si esta está hecha de materiales inflamables (p. ej. madera, alfombras, plástico).

1-ADVERTENCIAS Y CONDICIONES DE GARANTÍA

INFORMACIÓN:

Para cualquier problema, diríjase al revendedor o a personal cualificado y autorizado por la empresa.

- Se debe utilizar únicamente el combustible señalado por la empresa.
- Controle y limpie periódicamente los conductos de descarga de los humos (unión a la chimenea).
- El producto no es un equipo de cocción.
- Mantenga siempre la tapa del depósito del combustible cerrada.
- Conserve en buen estado este manual de instrucciones puesto que debe acompañar el producto durante toda su vida útil. En caso de cambio de propiedad, asegúrese de entregar el manual junto con el producto al nuevo usuario.

DESTINO DE USO

El producto funciona exclusivamente con pellets de madera y debe instalarse en interiores.

CONDICIONES DE GARANTÍA

La empresa garantiza el producto, **con excepción de los elementos sujetos a desgaste normal** abajo expuestos, durante **dos años** a partir de la fecha de compra confirmada por un comprobante de compra en el que aparezca el nombre del vendedor y la fecha en la que se realizó la venta, el envío del certificado de garantía cumplimentado a más tardar en 8 días y si el producto ha sido instalado y probado por un instalador especializado cumpliendo con las instrucciones detalladas del manual de instrucciones suministrado junto con el producto.
Por garantía se entiende la sustitución o la reparación gratuita **de las piezas que se demuestren tener defectos de fabricación.**

LÍMITES

La garantía no cubre las piezas de los sistemas eléctricos y electrónicos, los ventiladores -para los cuales el período de garantía es de dos añosa partir de la fecha de compra del producto confirmada con las condiciones arriba expuestas.. La garantía no cubre las piezas sujetas a desgaste normal como: juntas, vidrios y todas las partes extraíbles del hogar.
Las piezas sustituidas se garantizan por el período restante de la garantía a partir de la fecha de compra del producto.

EXCLUSIONES

Las variaciones cromáticas de las partes pintadas y de cerámica/serpentino, al igual que los agrietamientos de la cerámica no constituyen motivo de reclamo puesto que son características naturales del material y del uso del producto.
La garantía no cubre todas las partes que resulten defectuosas debido a negligencia o descuido en el uso, de mantenimiento incorrecto, de instalación no conforme con las especificaciones de la empresa (véanse los capítulos correspondientes en este manual de uso).
La empresa declina toda responsabilidad por daños, directos o indirectos, a personas, animales o cosas, que puedan derivar del incumplimiento de las instrucciones del manual y que se refieran especialmente a la instalación, al uso y al mantenimiento del equipo.
En caso de ineficiencia del producto, diríjase al revendedor y/o al importador de la zona.
La garantía no cubre daños causados durante el transporte o el desplazamiento.
Para la instalación y el uso del producto, consulte exclusivamente el manual de instalación y uso que se le ha suministrado.
La garantía queda anulada en caso de daños debidos a alteraciones efectuadas en el equipo, agentes atmosféricos, desastres naturales, descargas eléctricas, incendios, defectos de la instalación eléctrica o causados por un mantenimiento no conforme con las instrucciones del fabricante.

1-ADVERTENCIAS Y CONDICIONES DE GARANTÍA

SOLICITUD DE INTERVENCIÓN

La empresa declina toda responsabilidad si el producto o cualquiera de sus accesorios se utilizan de manera incorrecta o se modifican sin autorización.
Para cualquier sustitución, deben utilizarse únicamente recambios originales.

La solicitud de intervención debe enviarse al revendedor, quien se encargará de transmitir la petición al servicio de asistencia técnica.

RECAMBIOS

Utilice exclusivamente piezas de recambio originales. El revendedor o el centro de asistencia puede suministrarle todas las indicaciones necesarias para los recambios.
Se recomienda no esperar a que los componentes se desgasten antes de realizar la sustitución, por lo que es conveniente realizar controles periódicos de mantenimiento.

ADVERTENCIAS PARA LA ELIMINACIÓN CORRECTA DEL PRODUCTO EN VIRTUD DE LA DIRECTIVA EUROPEA 2002/96/CE Y SUCESIVA ENMIENDA 2003/108 CE.

Al final de la vida útil del producto, este no debe eliminarse junto con los residuos urbanos.
Puede entregarse a los centros de recogida selectiva autorizados por la administración municipal, o a los revendedores que ofrecen este servicio.
Eliminar de manera selectiva el producto contribuye a evitar consecuencias negativas para el medio ambiente y para la salud, que deriven de una eliminación inadecuada, y permite recuperar los materiales que componen el producto para obtener un ahorro significativo de energía y recursos.
Para recordar que es obligatorio eliminar los equipos de manera selectiva, estos llevan el símbolo del contenedor de basuras con ruedas tachado.

2-INSTRUCCIONES PARA LA INSTALACIÓN

Los requisitos en este capítulo se refieren a las disposiciones de la norma italiana de instalación UNI 10683. Sin embargo, hay que respetar siempre las normativas vigentes en el país de instalación

EL PELLET

El pellet se obtiene mediante el prensado de serrín producido durante el tratamiento de la madera natural secada (sin pinturas). El carácter compacto del material es garantizado por la lignina contenida en la madera misma y que hace posible producir el pellet sin usar colas o aglomerantes.
El mercado ofrece varios tipos de pellet con características diferentes según las mezclas de madera empleadas. El diámetro varía entre 6 y 8 mm, con una longitud estándar comprendida entre los 5 y los 30 mm. El pellet de buena calidad tiene una densidad que varía de 600 a más de 750 kg/m3 con un contenido de agua que se mantiene entre el 5 y el 8% de su peso.
Además de ser un combustible ecológico, puesto que aprovecha al máximo los restos de la madera, lo que garantiza una combustión más limpia respecto a la que se obtiene con los combustibles fósiles, el pellet presenta también ventajas técnicas.
Mientras que una buena madera tiene un poder calorífico de 4,4 kW/kg (15% de humedad, tras unos 18 meses de proceso de envejecimiento), el del pellet es de 4,9 kW/kg. Para garantizar una buena combustión, es necesario que el pellet se conserve en un lugar no húmedo y protegido de la suciedad. El pellet suele suministrarse en sacos de 15 kg, por lo que el almacenamiento es muy práctico.
Un pellet de buena calidad garantiza una combustión correcta reduciendo las emisiones nocivas a la atmósfera.

SACO DE COMBUSTIBLE DE 15 kg

Un combustible de baja calidad supone la necesidad de limpiar con mayor frecuencia el brasero y la cámara de combustión.

Las certificaciones principales de calidad para el pellet en el mercado europeo son por ejemplo **DINplus**, **Ö-Norm M7135, Pellet gold**, y garantizan que se respeten:

- poder calorífico: 4,9 kWh/kg.
- Contenido de agua: máx. 10% del peso.
- Porcentaje de cenizas: máx. 0,5% del peso.
- Diámetro: 5 – 6 mm
- Longitud: máx. 30 mm
- Contenido: 100% de madera no tratada y sin ninguna adición de sustancias aglomerantes (porcentaje de corteza máx.5%).
- Embalaje: en sacos hechos con material eco-compatible u orgánico.

La empresa recomienda altamente el uso de combustibles certificados (DINplus, Ö-Norm M7135, Pellet Gold) con sus productos.
El uso de pellets de baja calidad o que no cumplan las condiciones arriba expuestas compromete el funcionamiento del producto y puede comportar, por consiguiente, la anulación de la garantía y la exención del fabricante de toda responsabilidad.

2-INSTRUCCIONES PARA LA INSTALACIÓN

PRECAUCIONES PARA LA INSTALACIÓN

¡IMPORTANTE!
La instalación y el montaje del producto deben ser llevados a cabo por personal cualificado.

La instalación del producto debe ser llevada a cabo en lugares idóneos para las operaciones normales de apertura y mantenimiento ordinario.
El entorno debe cumplir los siguientes requisitos:

- ser idóneo para un funcionamiento correcto del equipo;
- contar con un sistema adecuado de evacuación de humos;
- contar con ventilación del exterior;
- contar con alimentación eléctrica de 230 V 50 Hz con sistema de puesta a tierra conforme a las disposiciones CE.

El producto debe conectarse a una chimenea o a un conducto vertical interno o externo, conforme con las normativas vigentes. El producto debe ubicarse de manera tal que pueda accederse fácilmente a la toma eléctrica.

¡IMPORTANTE!
El producto debe conectarse a una chimenea o a un conducto vertical de descarga de humos en el punto más alto de la habitación.
Los humos derivan de la combustión de esencias de la madera y por tanto al estar en contacto con paredes o cerca de ellas pueden ensuciarlas. Preste atención, puesto que son poco visibles pero muy calientes y pueden provocar quemaduras. Antes de colocar el equipo, hay que practicar un agujero para el paso del tubo de humos y un agujero para la toma de aire exterior.

EL ENTORNO DE TRABAJO

Para un buen funcionamiento y una buena distribución de la temperatura, el producto debe situarse en un lugar al que pueda llegar el aire necesario para la combustión.

El volumen del entorno no debe ser de menos de 15 m^3.

El aire debe entrar por aberturas permanentes en las paredes (cerca del producto) que se asomen al exterior con una sección mínima de 80 cm^2 restando las rejillas de protección.
Dichas aberturas (tomas de aire) deben realizarse de manera tal que no puedan resultar obstruidas de ningún modo.
El aire puede tomarse también de habitaciones adyacentes a la que se ha de ventilar, siempre y cuando estas tengan una toma de aire exterior y no se utilicen como dormitorio o baño ni presenten riesgos de incendio como: garajes, leñeras, depósitos de material inflamable, y cumpliendo estrictamente con las disposiciones de las normativas vigentes.

Una cercanía excesiva del producto al muro puede generar temperaturas demasiado altas y daños al enlucido (amarillamiento, grietas, etc.).

2-INSTRUCCIONES PARA LA INSTALACIÓN

POSICIONAMIENTO Y LIMITACIONES

En caso de instalación simultánea con otros equipos de calefacción, prepare para cada uno de ellos las tomas de aire necesarias (siguiendo las instrucciones suministradas con cada producto).

No se admite la instalación del producto (con excepción de los equipos de funcionamiento estanco o cerrados con toma canalizada del aire comburente del exterior):

- ***en dormitorios, baños o***
- ***en locales en los que haya aparatos que funcionen de manera continua o no continua con combustibles líquidos y que tomen el aire comburente del lugar mismo en el que están instalados, o***
- ***en los que haya presentes equipos de gas de tipo B para la calefacción de los ambientes, con o sin producción de agua caliente sanitaria, y en locales adyacentes y comunicantes con los mismos, o***
- ***donde ya esté instalado otro equipo de calefacción sin flujo de aire autónomo.***

Queda prohibido colocar el producto en entornos con atmósferas explosivas.

DISTANCIAS MÍNIMAS

BOXTHERM 60 PELLET	Paredes no inflamables	Paredes inflamables
	A = 20 mm B = 20 mm	A = 50 mm B = 50 mm

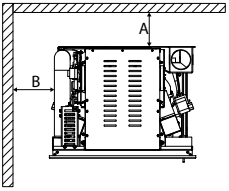

En caso de presencia de objetos considerados particularmente delicados como muebles, cortinas, sofás, aumente resueltamente la distancia del producto.

No pueden guardarse objetos ni elementos sensibles al calor o inflamables cerca del producto; mantenga dichos objetos a una distancia frontal de por lo menos 80 cm del punto más saliente del producto.

2-INSTRUCCIONES PARA LA INSTALACIÓN

CONEXIÓN DEL CANAL DE DESCARGA DE HUMOS

Al practicar el agujero para el paso del tubo de descarga de humos es necesario tener en cuenta la posible presencia de material inflamable. Si el agujero debe pasar por una pared de madera o de material sensible al calor, el **INSTALADOR DEBE** ante todo utilizar el racor especial para pared (diám. 13 cm mínimo) y aislar debidamente el tubo del producto que lo atraviesa utilizando material aislante adecuado (grosor de 1,3 - 5 cm con conductividad térmica de mínimo 0,07 W/m°K).

La misma distancia mínima debe respetarse si el tubo del producto debe pasar por tramos verticales u horizontales, siempre cerca de la pared sensible al calor.

En los tramos que van al exterior se recomienda utilizar un tubo de doble pared aislado para evitar la formación de condensación.

La cámara de combustión trabaja en depresión.

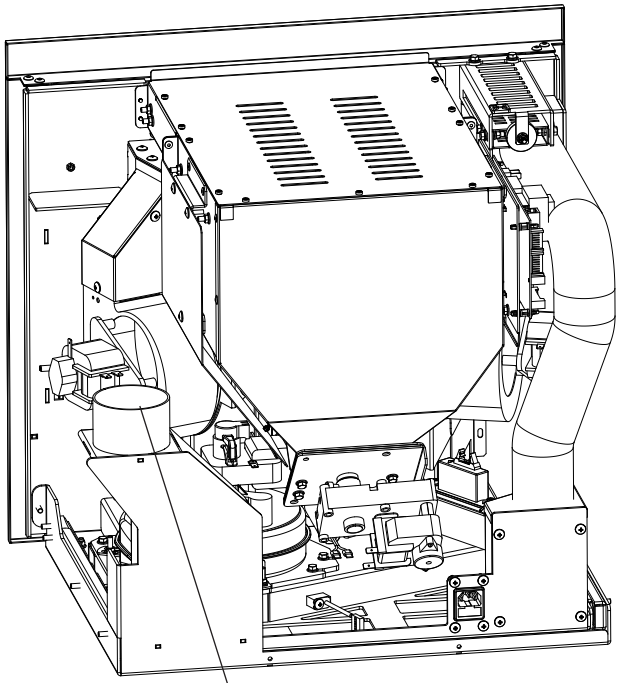

CONEXIÓN DE LA DESCARGA DE HUMOS

2-INSTRUCCIONES PARA LA INSTALACIÓN

Es necesario utilizar siempre tubos y racores con juntas adecuadas que garanticen el hermetismo.
Todos los tramos del conducto de humos deben poder revisarse y quitarse para poder efectuar la limpieza interna periódica (racor en T con inspección).
Coloque el producto teniendo en cuenta todas las instrucciones y advertencias que se le han suministrado hasta este momento.

¡IMPORTANTE!
Al conectar el equipo a la chimenea deben respetarse las siguientes condiciones:

- ***El canal de humos debe ser por lo menos de categoría T200 (o superior si así lo requiere la temperatura de los humos del equipo) y del tipo P1 (hermético).***
- ***Todos los cambios de dirección de 90° (máx. 3) del canal de descarga de humos deben poderse preparar fácilmente con los racores en "T" con inspección (véanse accesorios de los productos de pellets).***
- ***Está terminantemente prohibido usar redes en el extremo del tubo de descarga, puesto que podrían provocar problemas de funcionamiento (por obstrucción).***
- ***Está prohibido utilizar tubos contrapendientes.***
- ***La proyección horizontal del canal de humos no debe ser de más de 2-3 m.***
- ***Se recomienda, de todas formas, no superar los 6 metros de longitud con el tubo de Ø 80 mm.***
- ***El canal de humos no debe atravesar locales en los que esté prohibida la instalación de equipos de combustión.***

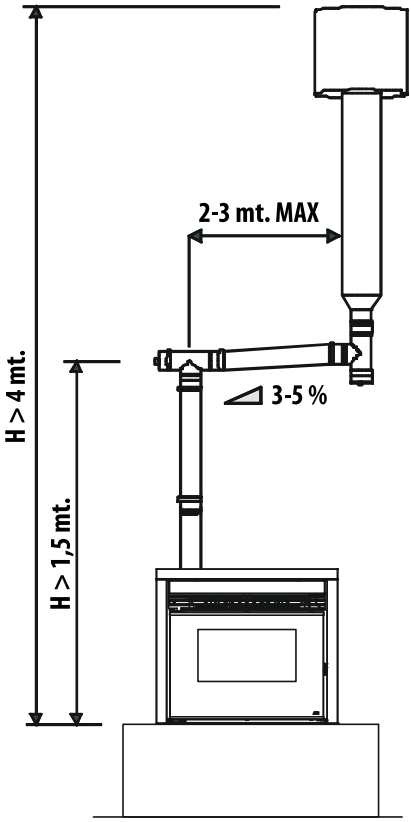

AIRE COMBURENTE (2)

El producto, durante su funcionamiento, toma una cierta cantidad de aire del lugar en el que está instalado; este aire debe reponerse mediante una toma de aire exterior.

En este producto la entrada de aire comburente se hace directamente desde la rejilla anterior de manera autónoma pero si el usuario quiere sacar aire desde el exterior debe la abrazadera del tubo y conectarlo directamente al exterior.

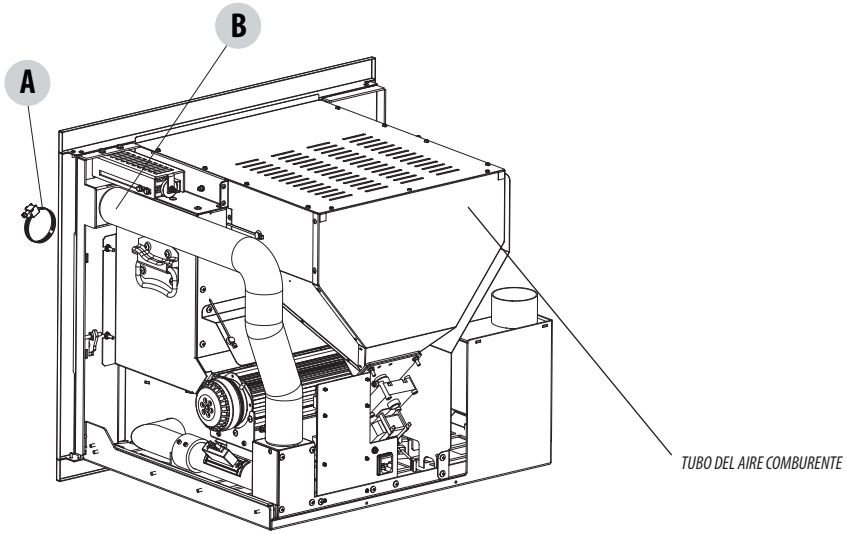

En caso de que quisiera canalizar el aire comburente, quite la abrazadera que tiene el tubo sujetado a la estructura del producto, tire del tubo flexible y conecte a la pared haciendo un agujero para sacar el aire hacia el exterior.

2-INSTRUCCIONES PARA LA INSTALACIÓN

CONEXIÓN A LA TOMA DE AIRE EXTERIOR

Es indispensable que el lugar en el que se instala el producto tenga una ventilación adecuada, de manera que se garantice la cantidad de aire suficiente para la combustión regular del equipo. Esto puede hacerse con aberturas de ventilación adecuadas en el lugar de instalación o en una habitación adyacente a la cual se comunique mediante una abertura permanente.
Para dicho fin, practique en la pared externa cerca del producto un agujero de tránsito con sección libre mínima de 80 cm^2 (agujero de 11 cm de diámetro o rectangular de 10x10 cm, considerando las rejillas protectoras normales), protegido con una rejilla hacia el exterior.

La toma de aire también debe:

- protegerse mediante rejillas, mallas metálicas, etc., que no reduzcan la sección útil neta;
- colocarse de manera tal que se eviten obstrucciones;
- garantizar que puedan efectuarse las operaciones de mantenimiento;
- comunicar directamente con el entorno de instalación;
- en el caso de canalizaciones, de hasta 3,5 ml, tener una sección un 5% más grande, y un 15% más grande para medidas mayores.

Recuerde que las rejillas de ventilación llevan siempre la sección útil expresada en cm^2 en uno de sus lados. Al elegir la rejilla y el tamaño del agujero, revise que la sección útil de la rejilla sea mayor o igual a la sección que requiere la empresa para el funcionamiento del producto.

¡IMPORTANTE!
El flujo del aire puede tomarse también de una habitación adyacente a la de instalación, siempre y cuando dicho flujo pueda realizarse libremente mediante aberturas permanentes comunicantes con el exterior; deben evitarse tomas de aire conectadas a centrales térmicas, garajes, cocinas o baños.

CONEXIÓN A LA CHIMENEA

La chimenea es el elemento fundamental para la eliminación de los humos, y por tanto debe cumplir los siguientes requisitos:

- ser impermeable y térmicamente aislada;
- estar hecha de materiales adecuados para resistir a lo largo del tiempo a las solicitaciones mecánicas, al calor, al efecto de los productos de la combustión y de la condensación de los mismos;
- presentar un desarrollo vertical con desviaciones del eje de no más de 45° y sin estrangulamientos;
- ser adecuada para las condiciones específicas de funcionamiento del producto y llevar el marcado CE (EN1856-1, EN1443);
- presentar las dimensiones adecuadas para responder a las exigencias de tiro/eliminación de humos para el funcionamiento normal del producto (EN13384-1);
- presentar una sección interior preferentemente circular;
- si estaba instalada y funcionaba previamente debe estar limpia.

La chimenea es un elemento fundamental para el funcionamiento correcto y la seguridad de su producto.

A continuación encontrará algunas instrucciones para la instalación. Cualquier configuración alternativa deberá dimensionarse correctamente siguiendo el método general de cálculo de la norma UNI EN 13384-1.

2-INSTRUCCIONES PARA LA INSTALACIÓN

CONEXIONES

CONEXIÓN A LA CHIMENEA	CONEXIÓN A UN CONDUCTO EXTERNO CON TUBO AISLADO O PARED DOBLE	UNIÓN A LA CHIMENEA
Las dimensiones internas de la chimenea no deben superar los 20x20 cm, o el diámetro no debe ser de más de 20 cm; en caso de dimensiones mayores o malas condiciones de la chimenea (p. ej. grietas, aislamiento insuficiente, etc.) se recomienda incorporar un tubo de acero inoxidable de diámetro adecuado por todo lo largo de la misma hasta llegar a la parte superior.	El conducto exterior debe tener dimensiones internas mínimas de 10x10 cm o diámetro de 10 cm y máximas de 20x20 cm o diámetro de 20 cm. Se deben emplear únicamente tubos aislados (doble pared) de acero inoxidable lisos por dentro (no se admiten tubos inoxidables flexibles) fijados a la pared.	La unión entre el producto y la chimenea o el conducto de humos, para un funcionamiento correcto, no debe tener menos del 3% de inclinación en los tramos horizontales cuya longitud global no debe superar los 2/3 m y el tramo vertical de un racor en "T" a otro (cambio de dirección) no debe ser de menos de 1,5 m.

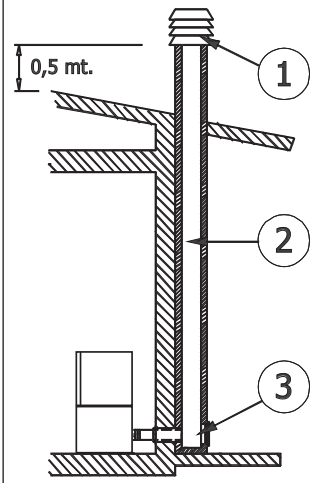

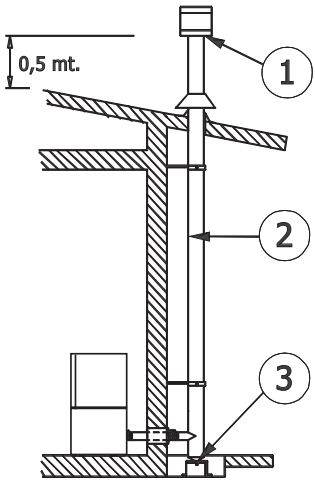

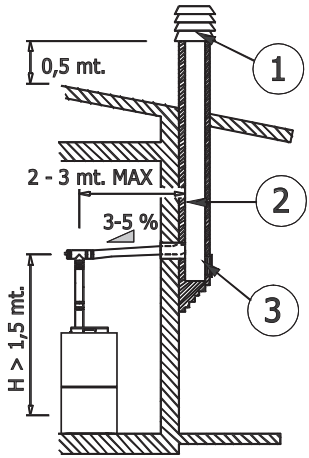

1) SOMBRERETE ANTIVIENTO 2) CHIMENEA 3) INSPECCIÓN

- ***Compruebe con instrumentos adecuados que haya un tiro de por lo menos 5 Pa.***
- ***Asegúrese de que en la base de la chimenea haya un punto de inspección para el control periódico y la limpieza que debe realizarse una vez al año.***
- ***Realice una unión estanca a la chimenea con los racores y tubos que recomendamos (con marcado CE de conformidad con la norma EN1856-2 con los requisitos mínimos T200 y P1).***
- ***Controle obligatoriamente que haya instalado un sombrerete antiviento de conformidad con las normativas vigentes.***
- ***Este tipo de conexión, incluso en caso de interrupción momentánea de corriente, garantiza la evacuación de los humos.***

ANOMALÍAS DE FUNCIONAMIENTO VINCULADAS A LOS DEFECTOS DE TIRO DE LA CHIMENEA

Entre todos los factores meteorológicos y geográficos que influyen en el funcionamiento de una chimenea (lluvia, niebla, nieve, altitud sobre el nivel del mar, período de insolación, exposición a los puntos cardinales, etc.) el viento es sin duda el más determinante. De hecho, además de la depresión térmica inducida por la diferencia de temperatura entre el interior y el exterior de la chimenea, existe otro tipo de depresión (o sobrepresión): la presión dinámica inducida por el viento. Un viento ascendente aumenta sin falta la depresión y por consiguiente el tiro. Un viento horizontal aumenta la depresión si el sombrerete está instalado correctamente. Un viento descendente reduce siempre la depresión y, a veces, la invierte.

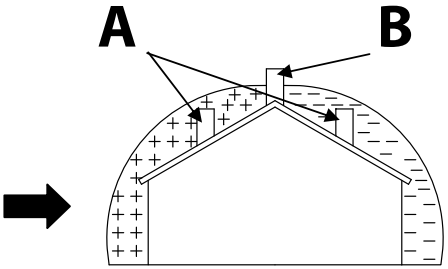

A=PUNTOS MENOS FAVORABLES
B=POSICIÓN MÁS FAVORABLE

Además de la dirección y la fuerza del viento, también la posición de la chimenea y del sombrerete respecto al techo de la vivienda y al paisaje alrededor son importantes.
El viento afecta el funcionamiento de la chimenea incluso de manera indirecta, creando zonas de sobrepresión y de depresión no solo fuera sino también dentro de las viviendas. En los entornos directamente expuestos al viento (2) puede crearse una sobrepresión interna que puede favorecer el tiro de estufas y chimeneas, pero que puede contrarrestarse mediante la sobrepresión externa si el sombrerete se encuentra en el lado expuesto al viento (1). Por el contrario, en los entornos opuestos a la dirección del viento (3) puede crearse una depresión dinámica que entra a competir con la depresión térmica natural desarrollada por la chimenea, que sin embargo puede compensarse (a veces) poniendo el conducto de humos en el lado opuesto a la dirección del viento (4).

¡IMPORTANTE!
El funcionamiento de la estufa de pellets se ve afectado apreciablemente por la conformidad y posición del conducto utilizado.
Las condiciones precarias pueden resolverse únicamente con una configuración adecuada del producto hecha por personal cualificado.

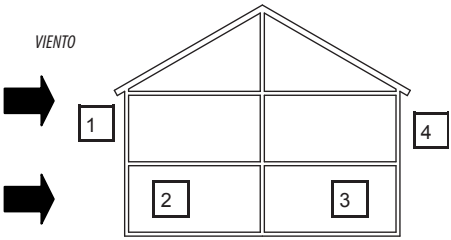

PLANOS Y CARACTERÍSTICAS

DIMENSIONES BOXTHERM 60 PELLET (dimensiones en cm)

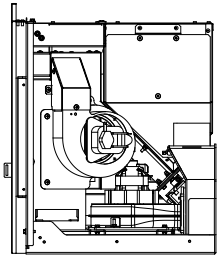

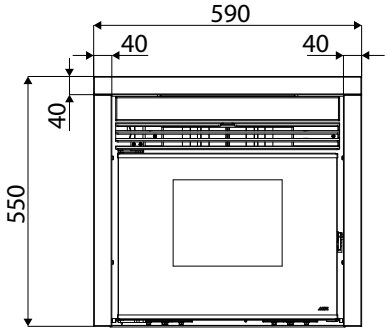

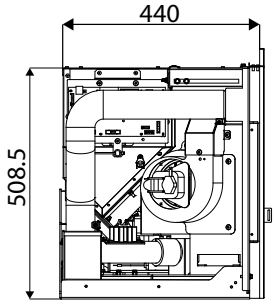

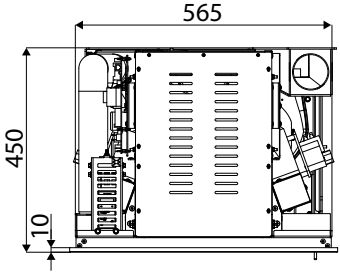

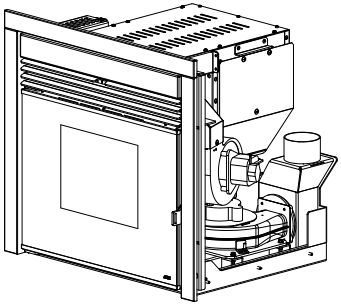

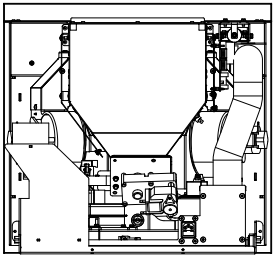

3-INSTALACIÓN Y MONTAJE

CARACTERÍSTICAS TÉCNICAS	BOXTHERM 60 PELLET
Potencia útile nominal	6,1 kW (5246 kcal/h)
Potencia útile mínima	2,4 kW (2064 kcal/h)
Rendimiento al máx.	91,7%
Rendimiento al mín.	93,0%
Temperatura de los humos de salida al máx.	150 ºC
Temperatura de los humos de salida al mín.	67 ºC
Partículas/OGC/Nox (13% O_2)	28 mg/Nm^3 - 7 mg/Nm^3 - 119 mg/Nm^3
CO al 13% O_2 al Mín y al Máx	0,03 – 0,01%
CO_2 al MIMD e al Máx	4,1% - 6,4%
Tiro recomendado a la potencia máx.	0,10 mbar - 10 Pa
Tiro recomendado a la potencia mín.	0,05 mbar - 5 Pa
Masa de humos	6,5 g/seg
Capacidad del depósito	13 litros
Tipo de combustible pellets	Pellets diámetro 6-8 mm con tamaño de 5/30 mm
Consumo de pellets por hora	MIMD. ~ 0,6 kg/h* - Máx. ~ 1,25 kg/h*
Autonomía	Aut. mín. ~ 14 h* - Aut. máx. ~ 7 h*
Volumen calentable m^3	131/40 – 150/35 – 175/30 **
Entrada de aire para la combustión	Diámetro exterior 50 mm
Salida de humos	Diámetro exterior 80 mm
Toma de aire	80 cm^2
Potencia eléctrica nominal (EN 60335-1)	100 W (Máx. 320 W)
Tensión y frecuencia de alimentación	230 V / 50 Hz
Peso neto	80 kg
Peso con embalaje	90 kg

* Datos que pueden variar según el tipo de pellet utilizado.
** Volumen calentable según la potencia solicitada al m3 (respectivamente 40-35-30 Kcal/h por m3).

Probada según EN 14785 de conformidad con la directiva 89/106/CE (Productos de Construcción).

3-INSTALACIÓN Y MONTAJE

PREPARACIÓN Y DESEMBALAJE

El producto se entrega con un embalaje único.

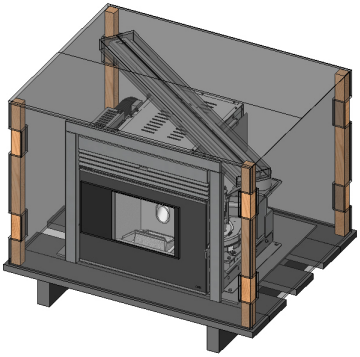

EMBALAJE DEL PRODUCTO (VISTA FRONTAL)

Abra el embalaje, quite el producto de la base y colóquelo en el lugar en el que va a instalarse prestando atención a respetar todas las disposiciones suministradas.
Para quitar el producto de la base debe quitar las bridas desenroscando las dos tuercas con empalme y los dos tornillos.

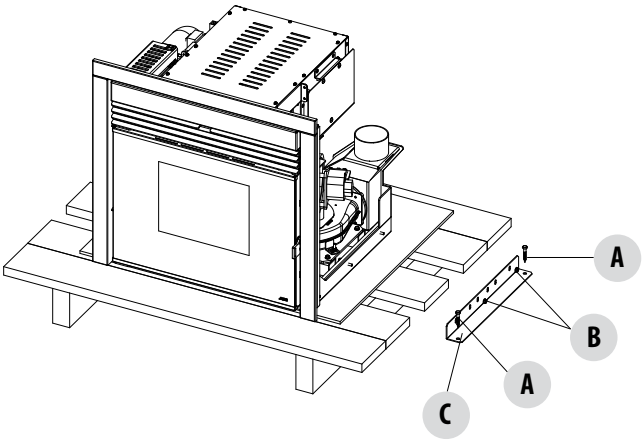

A - TORNILLO
B - TUERCA
C - BRIDA

El aparato debe desplazarse siempre en posición vertical exclusivamente mediante carretillas. Preste atención especial para que la puerta y el vidrio estén protegidos contra golpes mecánicos que puedan comprometer su integridad.
El desplazamiento del producto debe efectuarse siempre con mucha atención. De ser posible, desembale el producto cerca del área en el que se ha de instalar. Los materiales que componen el embalaje no son tóxicos ni nocivos, y por tanto no requieren procesos especiales de eliminación. Por tanto, es responsabilidad del usuario final realizar el almacenamiento, la eliminación y posiblemente el reciclaje de conformidad con las leyes de aplicación vigentes.
Si hay que empalmar el producto a un tubo de descarga que atraviese la pared posterior (para entrar en el conducto de humos) preste la máxima atención y hágalo sin forzar la entrada.

3-INSTALACIÓN Y MONTAJE

POSICIONAMIENTO

Antes de colocar el producto evalúe la posición que crea más adecuada.
Puede instalar el producto en un hogar tradicional que ya existe o en una nueva instalación.
Además para subir el producto a la altura aconsejada 600 mm se puede comprar por separado un soporte de hierro (vea lista de accesorios específicos - opcional)

INSTALACIÓN EN UN HOGAR EXISTENTE

Evalúe los elementos siguientes:
La superficie de apoyo del producto debe tener las siguientes características:

- debe soportar el peso del producto y de sus posibles accesorios
- consistencia que le permita el anclaje con tacos para asegurarlo en el suelo
- perfectamente en llano
- los parapetos lo más perpendiculares posibles al plano

El compartimiento donde se aloje debe ser los suficientemente amplio para poder albergar el producto.
Después de comprobar las condiciones necesarias para la instalación correcta haga el montaje:

- fije la base del producto a la superficie de apoyo
- haga las conexiones hidráulicas y eléctricas a la chimenea respetando todas las normas vigentes.

El espacio que pueda existir entre las paredes del revestimiento y el producto pueden cerrarse usando el marco de compensación que debe ser fácil de desmontar en caso de mantenimiento del inserto.
Es obligatorio fijar el producto a la superficie de apoyo, ya que podría volcarse cuando se extrae.
Es necesario comprobar que la conexión eléctrica permita que el producto se extraiga.

INSTALACIÓN COMO NUEVO EQUIPO

Evalúe los elementos siguientes:
La superficie de apoyo del producto debe tener las siguientes características:

- debe soportar el peso del producto y de sus posibles accesorios
- consistencia que le permita el anclaje con tacos para asegurarlo en el suelo
- perfectamente en llano

Después de comprobar las condiciones necesarias para la instalación correcta haga el montaje:

- fije la base del producto a la superficie de apoyo
- haga las conexiones hidráulicas y eléctricas a la chimenea respetando todas las normas vigentes.

Es obligatorio fijar el producto a la superficie de apoyo, ya que podría volcarse cuando se extrae.
Es necesario comprobar que la conexión eléctrica permita que el producto se extraiga.

- Haga el montaje del revestimiento.

FIJACIÓN A LA BASE DEL INSERTO

Es obligatorio anclar el producto a una superficie ya que durante las operaciones de mantenimiento anual por parte del técnico autorizado, la cámara de combustión puede ser extraída de su alojamiento co la ayuda de dos guías extensibles.

Para fijar el inserto haga lo siguiente:

- mida la distancia (A) del tope del marco hacia el exterior del soporte de manera que pueda volverlo a colocar de forma correcta.

A=440 mm (medida de tope marco a externo soporte).

A1= 437 mm (medida desde externo de la pared a externo del soporte).

A2= 3 mm (medida desde externo de la pared a tope del marco).

- Quite el marco de compensación C (vea apartado especifico).
- Desenrosque los tornillos de debajo (B) del marco.
- Entonces extraiga la máquina y sepárela de su soporte (D).
- Coloque el soporte (D) a la distancia de la pared medida anteriormente (A1) vea la figura.
- Con los tornillos que se le suministran fije el soporte (D) a la base (E) procurando que la superficie de anclaje del soporte (D) y de la pared estén perpendiculares.
- Vuelva a colocar la máquina en el soporte (D), vuelva a introducir los tornillos (B) comprobando que el soporte esté bien sujeto para garantizar el funcionamiento del producto.

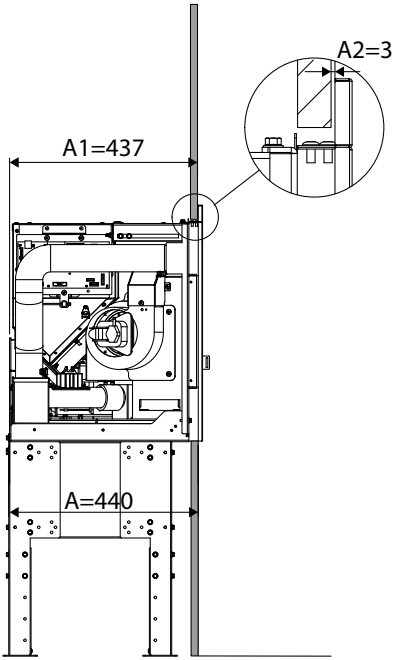

Es muy importante asegurarse de que se respetan las medidas de la base del producto, preste mucha atención a que la superficie de anclaje del soporte y la pared se encuentren perpendiculares. Asegúrese además, de que los tornillos sujeten bien la máquina al soporte.

3-INSTALACIÓN Y MONTAJE

El producto puede instalarse a la altura que se desea, creando una zona elevada adecuada. Este soporte debe construirse en material que no sea inflamable.

La empresa declina toda responsabilidad por daños, a cosas o personas que puedan derivar del incumplimiento de las advertencias indicadas anteriormente.

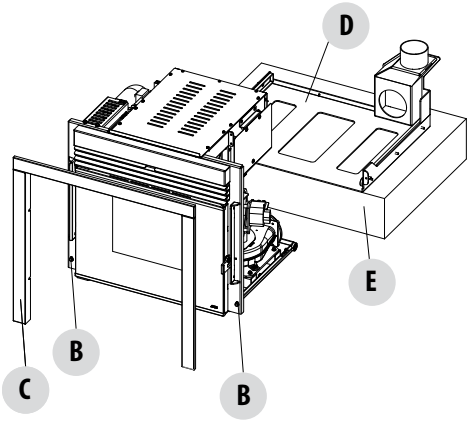

DESMONTAJE DEL MARCO DE COMPENSACIÓN

Para evitar dañar el marco (C) de acabado colocado alrededor de la puerta, se recomienda desmontarla antes de fijar el producto a la base (E) y dejarla en lugar seguro.

REJILLAS DE VENTILACIÓN DE LA CAMPANA

Premisa

El producto puede usarse de diferentes maneras:

- para introducirse en un revestimiento ya existente.
- Como nueva instalación.

En caso de que se coloque en un revestimiento ya existente se usarán las rejillas de ventilación que ya existían.

En caso de que se utilice como nueva instalación la empresa aconseja instalar rejillas de ventilación como se indica e el apartado siguiente.

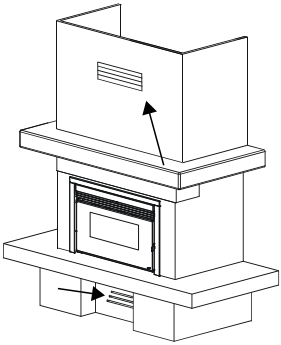

REJILLAS DE VENTILACIÓN DE LA CAMPANA PARA NUEVO REVESTIMIENTO

Es obligatorio instalar las rejillas de ventilación de la campana del fabricante o bien rejillas que puedan garantizar las misma funcionalidad y la misma sección de paso de aire.
La empresa no responde por posibles daños a la estructura o a los componentes eléctrico debidos al incumplimiento de esta advertencia.

La estructura alcanza temperaturas elevadas y por ello es **indispensable** garantizar siempre una eficiencia continua de la ventilación dentro del revestimiento.
Este procedimiento, además de garantizar un funcionamiento ideal del producto, permite recuperar parte del calor de la estructura que se perdería si permaneciese dentro del revestimiento.
La empresa suministra la boquilla "Blade" que se instala en la parte alta del inserto como se indica en la figura.

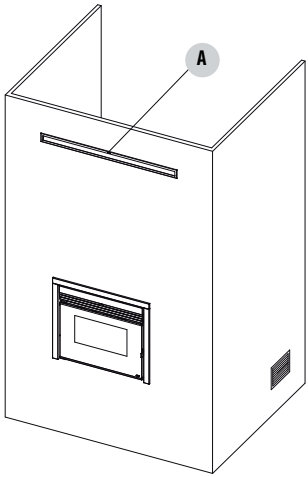

A - REJILLA "BLADE" SUMINISTRADA

CONEXIÓN ELÉCTRICA

Conecte el cable de alimentación primero en la parte trasera del producto y luego en la toma eléctrica de la pared que¡ue debe permanecer siempre accesible.
Si no fuera posibles, en la fase de instalación introduzca unos dispositivos de conexión a la red de alimentación adecuados, que sean conformes a las normas nacionales sobre instalaciones eléctricas.
En el periodo de inactividad se aconseja quitar el cable de conexión de la red eléctrica.

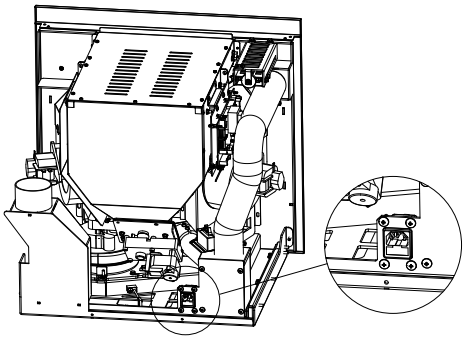

3-INSTALACIÓN Y MONTAJE

REALIZACIÓN DEL REVESTIMIENTO

El producto debe probarse antes de ser revestido. La empresa no se asume la responsabilidad de posibles daños al revestimiento si se detectan anomalías de funcionamiento debidas a falta de comprobación antes de revestir el producto.
ES OBLIGATORIO controlar la estanqueidad de todos los tubos por los que pasa el humo (conexión de humos, juntas y conexión al conducto de humos) antes de revestir.
ANTES DE EMPEZAR CUALQUIER OPERACIÓN DE REVESTIMIENTO DEL PRODUCTO LEA EL APARTADO "PRUEBA DE FUNCIONAMIENTO".

El producto y las partes del revestimiento deben sujetarse entre sí **SIN TOCAR LA ESTRUCTURA DE ACERO** para evitar que se transmita calor a los mármoles y/o a las piedras y para permitir las dilataciones térmicas que se dan normalmente, preste atención a los acabados de madera tipo vigas o a las repisas.
Se recomienda hacer la contracapa de cartón yeso de tipo ignífugo de 15 a 20 mm de espesor con chasis autoportante con perfil galvanizado para no influir negativamente en los componentes del revestimiento (vigas o dinteles de mármol) que no tienen base de sustentación y **para poder trabajar de manera fácil en caso de anomalías y/o de mal funcionamiento.**. Haga el montaje en seco de la superficiepara el hogar del **revestimiento dejando una apertura de 1 cm** entre el inserto y la superficie del hogar para realizar el aislamiento.

AISLAMIENTO VIGA DE MADERA

S i desea montar una viga de madera, debe protegerla con un aislamiento adecuado de las partes calientes para prevenir el riesgo de incendio o de daños del revestimiento.

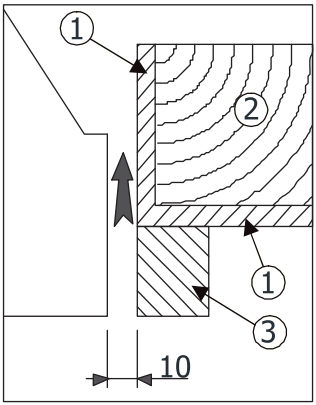

1 - AISLAMIENTO APLICADO O A APLICAR
2 - VIGA DE MADERA
3 - MÁRMOL U OTRO MATERIAL

MONTAJE DE LOS REVESTIMIENTOS DE SERIE

Para montar los revestimientos destinados específicamente a los productos de la MCZ, consulte el instalador en el manual de uso e instalación incluido dentro de cada revestimiento específico.

MONTAJE DEL MARCO DE COMPENSACIÓN

Una vez terminado el revestimiento y/o la parte en cartón yeso, monte el marco de compensación que ha desmontado precedentemente. Este marco sirve para cubrir la fisura que se forma en la estructura metálica del producto y del revestimiento.
Para montar el marco basta abrir la puerta del producto, introducir el marco como se indica en la figura y sujetarlo con los cuatro tornillos que se le suministran montados en los laterales de la estructura, dentro del perfil de la puerta.

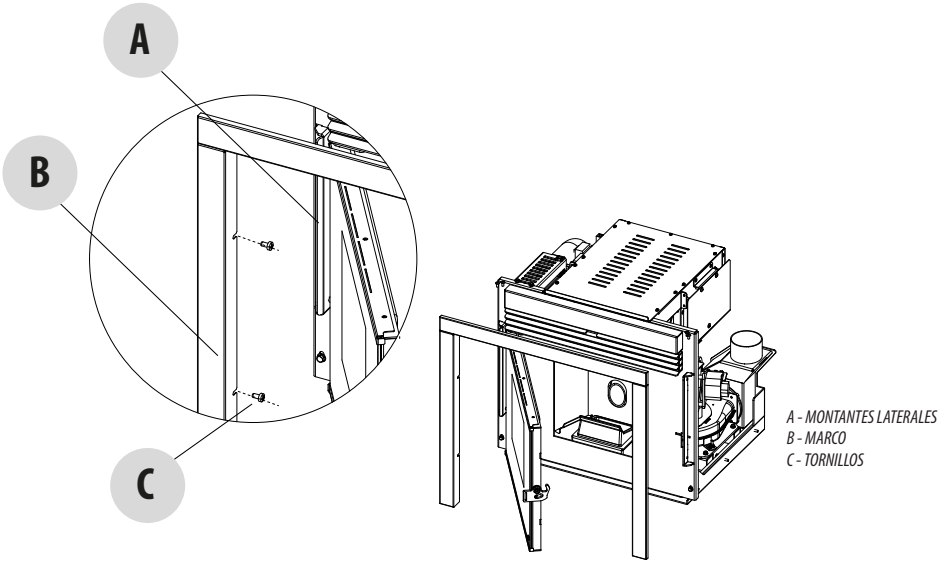

MARCO DE 4 LADOS

En caso de que el producto se introduzca en una chimenea ya existente o como base de apoyo en una superficie, es necesario montar el marco en tres lados mientras que si el producto se monta en la pared se puede montar como acabado el marco de 4 lados (opcional). El sistema de montaje para ambos marcos es idéntico.

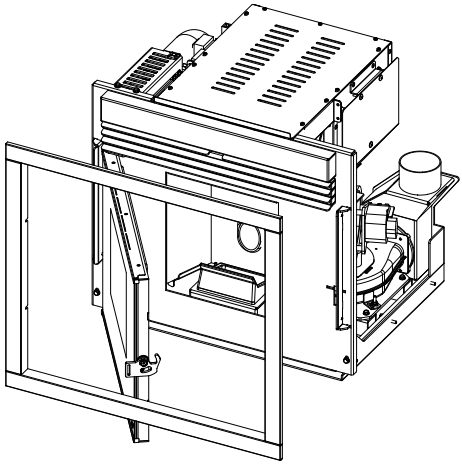

ANTES DEL ENCENDIDO

ADVERTENCIAS GENERALES

Retire del hogar del producto y del vidrio todos los componentes que puedan quemarse (instrucciones, etiquetas adhesivas varias y elementos de poliestireno).

Controle que el brasero esté bien puesto y se apoye correctamente en la base.

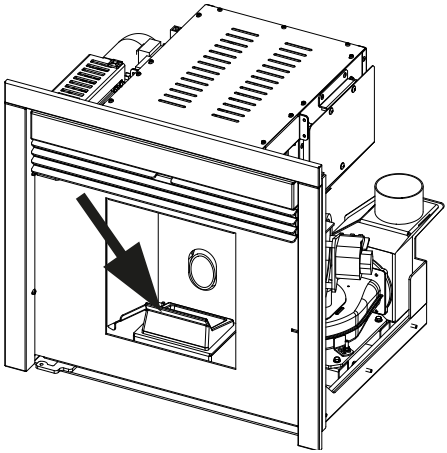

Tras un período de inactividad prolongado saque del depósito (**mediante una aspiradora de tubo largo**) los restos de pellet que puedan haber quedado, ya que con el tiempo la absorción de humedad modifica sus características originales lo que hace que dejen de ser adecuados para la combustión.

El primer encendido podría fallar, debido a que el tornillo alimentador está vacío y no siempre consigue cargar a tiempo el brasero con la cantidad de pellet necesaria para el encendido normal de la llama.

Si después de varios intentos de encendido no se enciende la llama si bien haya un flujo regular de pellets, compruebe que el brasero esté bien puesto; es decir, que esté **apoyado adhiriéndose a la perfección a su soporte de encaje y que no tenga incrustaciones de ceniza.** Si en este control no se nota ninguna anomalía, quiere decir que puede haber un problema vinculado a los componentes del producto o imputable a una instalación incorrecta.

SAQUE LOS PELLETS DEL BRASERO Y PIDA UNA REVISIÓN A UN TÉCNICO AUTORIZADO.

Evite tocar el producto durante el primer encendido, puesto que la pintura en esta fase se endurece. Si se toca la pintura, la superficie de acero puede quedar descubierta.

Si es necesario, retoque la pintura con la bombona spray con el color correcto.

Es conveniente garantizar una ventilación adecuada en el ambiente durante el encendido inicial, puesto que el producto despide un poco de humo y de olor a pintura.

No permanezca cerca del producto y, como ya se ha dicho, ventile el ambiente. El humo y el olor a pintura se desvanecerán después de aproximadamente una hora de funcionamiento; recuerde, sin embargo, que no son nocivos para la salud.

El producto está sometido a expansión y contracción durante las fases de encendido y enfriamiento, y por tanto puede emitir ligeros chirridos.

Este fenómeno es absolutamente normal puesto que la estructura es de acero laminado, y no debe considerarse como un defecto.

3-INSTALACIÓN Y MONTAJE

Es sumamente importante asegurarse de no sobrecalentar enseguida el producto, y llevarlo a alcanzar gradualmente la temperatura requerida usando al principio potencias bajas.
De esta forma se evitan daños a las soldaduras y a la estructura de acero.

¡NO INTENTE ALCANZAR DE INMEDIATO LAS PRESTACIONES DE CALEFACCIÓN!

CARGA DE LOS PELLETS

La carga del combustible se realiza usando el cajón frontal que esté en la puerta. Para facilitar la carga haga las operaciones en varias fases como se se indica:

- abra el cajón con la mano fría que se le suministra. Las guías del cajón están dotadas de final de carrera que bloquean la parte móvil en el punto donde más se extrae. Para bloquear el cajón, en el punto que más se extrae, levántelo un poco y tire hacia usted.
- Heche pellet en el contenedor directamente desde el saco o usando la paleta que se le suministra (A).
- Mediante la herramienta (B) que se le suministra, empuje el pellet hacia el depósito.

No introduzca en el depósito ningún otro tipo de combustible diferente del pellet, de conformidad con las especificaciones arriba expuestas.

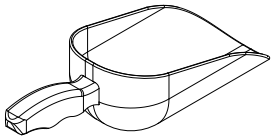

PALETA A

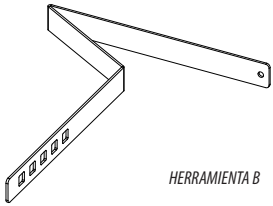

HERRAMIENTA B

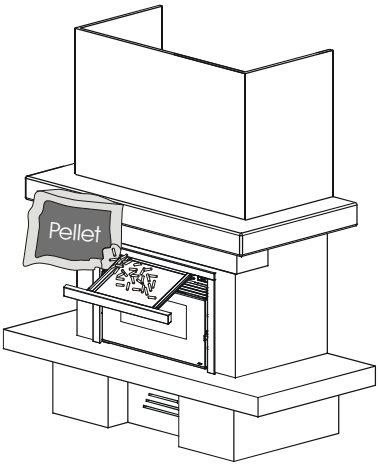

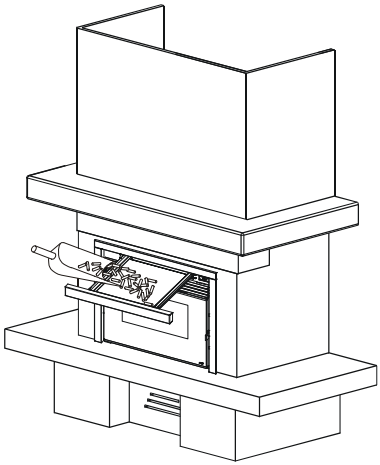

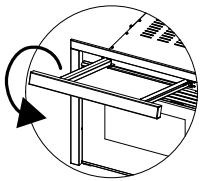

4-MANDO A DISTANCIA LCD

CARACTERÍSTICAS GENERALES DEL MANDO A DISTANCIA LCD

El mando a distancia funciona a una frecuencia de transmisión de 434,5 MHz.
Alimente el producto con 3 pilas AAA como se indica a continuación:

- Quite la tapa del compartimento de las pilas presionándola y levantándola en el punto en el que está la flecha.
- Introduzca las pilas respetando la polaridad correcta (+) y (-).
- Vuelva a poner la tapa del compartimento de las pilas.

Al efectuar el encendido del mando a distancia, se propone automáticamente la configuración de la hora.
El mando a distancia, mediante el icono correspondiente en la pantalla, comunica al usuario cuándo se están agotando las pilas. Si aparece el icono de la pila vacía, quiere decir que las pilas se han agotado casi por completo y que el mando a distancia está a punto de apagarse.

Las pilas usadas deben recogerse por separado en contenedores especiales para la eliminación.

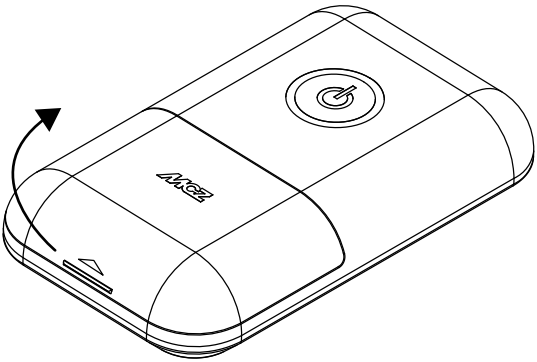

ASPECTO GRÁFICO

En el manual hacemos referencia a menudo a las letras de las teclas. Para su comodidad, mantenga siempre la figura al alcance.

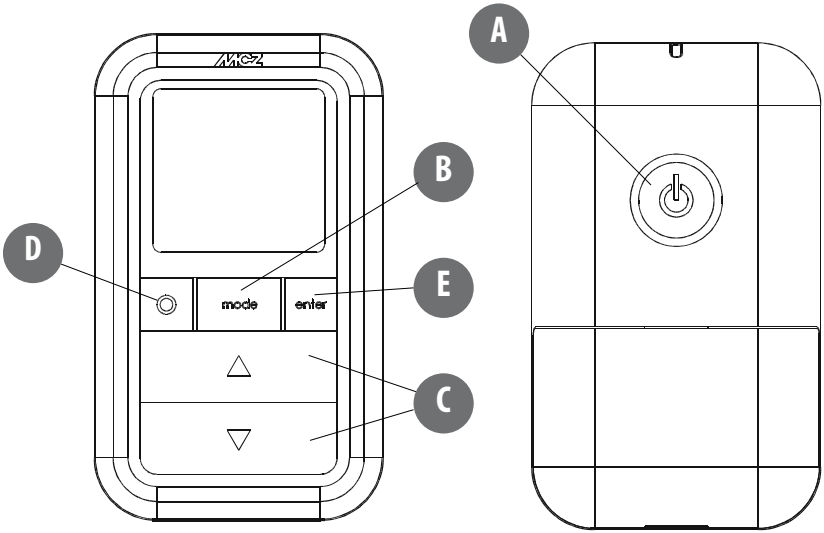

FUNCIONAMIENTO DEL MANDO A DISTANCIA

REGLAS GENERALES

Con la tecla **A**presionada durante 1" se enciende y se apaga el producto. Las teclas **C** permiten efectuar todas las modificaciones. La tecla **E** sirve para confirmar las modificaciones. Al presionar la tecla **B** se selecciona la modalidad de funcionamiento del producto. Con la tecla **D** se navega en la configuración de **VENTILACIÓN** y de **SLEEP** (véase la sección "Configuraciones varias").
En cualquiera de los estados, al presionar brevemente la tecla **A** (o dejando el teclado inactivo durante 7") se regresa nuevamente a la visualización básica.

CONFIGURACIONES INICIALES

REGULACIÓN DEL HORARIO

Con el mando a distancia ya sea encendido o apagado, si se pulsan al mismo tiempo las teclas **B+E**durante 3" se entra en la regulación de la hora y el día.
Empiezan a parpadear los dígitos de la hora, que pueden modificarse con las teclas **C**. Al presionar la tecla **E** se confirman las modificaciones. Empiezan a parpadear entonces los dígitos de los minutos. Con el mismo procedimiento de modificación/confirmación, se pasa entonces a la configuración de la modalidad de visualización de la hora (12 h o 24 h) y por último empieza a parpadear el día. Al confirmar este último dato, se abandonan las configuraciones.
NOTA: cada vez que se alimenta el mando a distancia, la hora se pone en cero y la visualización entra automáticamente a la configuración de la hora.

CONFIGURACIÓN °C -°F

Solo con el producto apagado, presionando la tecla **B** durante 5" se cambia la unidad de medida de la temperatura, de grados Celsius a Fahrenheit y viceversa.

CONFIGURACIÓN DE LA MODALIDAD DE FUNCIONAMIENTO

Con el mando a distancia encendido, la tecla **B** permite configurar una de estas 4 modalidades de funcionamiento del producto. En la figura 1-2-3-4 se muestran las 4 visualizaciones básicas, respectivamente:
modalidad Manual, Automática, Timer y Eco.

MODALIDAD MANUAL (MAN)

En esta modalidad se puede configurar manualmente la potencia de la llama (5 niveles que se modifican mediante las teclas C) y de la ventilación en 5 niveles + auto (véase la sección "Configuraciones varias"). Figura 1

MODALIDAD AUTOMÁTICA (AUTO)

En esta modalidad se puede configurar la temperatura deseada en el entorno; el equipo modula automáticamente la potencia de la llama para alcanzar la temperatura. La ventilación puede regularse en 5 niveles + auto (véase la sección "Configuraciones varias"). Figura 2

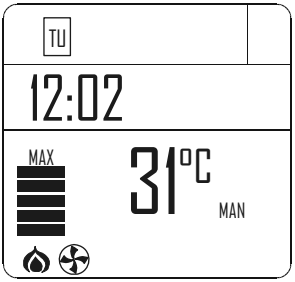

FIGURA 1
MODO MANUAL

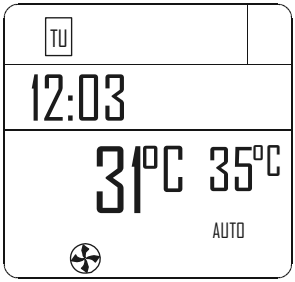

FIGURA 2
MODO AUTOMÁTICO.

MODALIDAD TIMER (TIMER)

Al seleccionar esta modalidad de funcionamiento se puede encender y apagar el producto automáticamente, según 6 franja horarias que pueden configurarse a medida de las exigencias (P1 – P6). En cada franja horaria se puede programar:

- la hora de encendido.
- Hora de apagado.
- La temperatura ambiente deseada en dicha franja.
- Ls días de la semana en los que la franja horaria está activa.

Cuando la estufa se enciende (manualmente mediante el pulsador A o automáticamente mediante una franja horaria) empieza a funcionar con la modalidad automática arriba descrita. Cuando una franja horaria está activa, aparece de manera automática (el P1 en la figura 3) y la temperatura deseada cambia al valor configurado en la franja horaria. De todas maneras, si lo desea, el usuario puede modificar este valor en tiempo real.

Para aprender a programar las franjas horarias, consulte la sección "Configuraciones Timer".

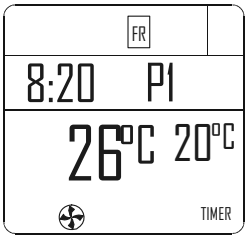

FIGURA 3

MODALIDAD ECO (ECO)

Esta modalidad se activa y se desactiva con el mando a distancia encendido, presionando la tecla B durante 5".

La modalidad ECO es una modalidad automática con la única variante de que si la temperatura programada se alcanza y se mantiene durante los 20 minutos sucesivos (no obstante la modulación de la llama) entonces el producto se apaga y permanece en stand-by hasta que el valor de la temperatura ambiente pierda 2 grados respecto a la temperatura deseada (y de todas maneras tras mínimo 5 minutos a partir del último apagado). En ese momento el producto se enciende nuevamente. Figura 4

Si el ambiente no presenta un aislamiento térmico satisfactorio, la modulación de la llama no permite que la temperatura configurada se mantenga durante 20 minutos consecutivos, y por consiguiente el producto no se apaga.

NOTA: Se recomienda, sin embargo, utilizar la modalidad ECO solo si el ambiente cuenta con un aislamiento térmico adecuado, para evitar ciclos de encendido y apagado demasiado frecuentes.

El mando a distancia, incluso durante la fase en la que el producto está apagado debido a la modalidad ECO, permanece encendido para indicar que el estado de apagado es simplemente momentáneo. Naturalmente, al apagar el producto con la tecla A se sale de la modalidad ECO, y el producto permanece apagado.

También con la modalidad ECO se pueden activar hasta 6 franjas horarias de encendido/apagado automático (E1 – E6), independientes de las de la modalidad TIMER (P1 – P6). Si se han activado, aparece en la pantalla TIMER-ECO (figura 5), y permanece visible incluso si el mando a distancia está apagado.

Para aprender a programar las franjas horarias, consulte la sección "Configuraciones Timer".

NOTA: Si el mando a distancia se apaga debido a la modalidad TIMER, la modalidad ECO puede reactivarse únicamente mediante una acción voluntaria del usuario (tasto A) o en el momento del encendido de la franja horaria sucesiva. El uso de la modalidad TIMER junto con la ECO requiere un buen conocimiento de la lógica de funcionamiento del producto.

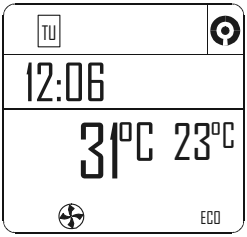

FIGURA 4

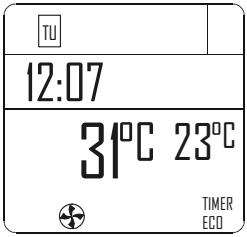

FIGURA 5

CONFIGURACIONES VARIAS

VENTILACIÓN AMBIENTE

En las 4 modalidades de funcionamiento descritas anteriormente se puede regular la ventilación ambiente como se desee. Basta con realizar esta sencilla operación: en la visualización básica, se presiona la tecla D y se entra en la regulación de la **VENTILACIÓN**. Llegados a este punto, con la tecla C se puede configurar la ventilación que se desee eligiendo entre uno de los 5 niveles a disposición. Se puede elegir también la opción "auto", que vincula automáticamente la velocidad de la ventilación ambiente al nivel de la llama.
Recapitulando:
llama en 1 > ventilación en 1; llama en 3 > ventilación en 3; llama en 5 > ventilación siempre en 3 (para que el funcionamiento sea más silencioso puesto que se está en el modo automático).

En los productos con 2 ventiladores ambiente (modelos comfort air), la tecla D permite desplazarse y programar la velocidad de cada uno de los ventiladores (que se representan con el número 1 o 2 sobre las barras de nivel).

NOTA: Si se compra un mando a distancia de recambio y hay que cambiar las configuraciones predeterminadas, lleve a cabo el siguiente procedimiento: con el mando a distancia encendido, presione al mismo tiempo las teclas D + E durante 10 s (hasta que aparezca el número intermitente). Presione la tecla C para seleccionar 1 o 2 según la configuración que requiere el producto al cual se desea asociar el mando a distancia, y para confirmar presione E.

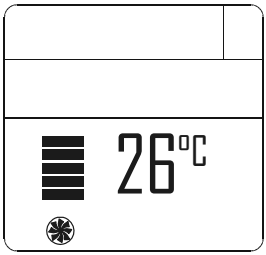

FIGURA 6

FUNCIÓN SLEEP

La función Sleep permite configurar rápidamente la hora en la que se desea que se apague el producto. Dicha función está disponible solo en las modalidades **MAN** y **AUTO**. Se configura de la siguiente manera: desde la regulación de la **VENTILACIÓN** (presionando la tecla D -véase la sección anterior-), se presiona de nuevo la tecla **D** y se pasa a programar la función **SLEEP**.
La tecla **C** permite programar la hora de apagado por pasos de 10 minutos. Al confirmar con **D** o **E** se regresa a la visualización básica, en la que sigue viéndose la hora de apagado de la función Sleep. Para desactivar la función **SLEEP** basta con entrar en el modo de regulación, hacer reducir la hora hasta que aparezcan los guiones, y confirmar.

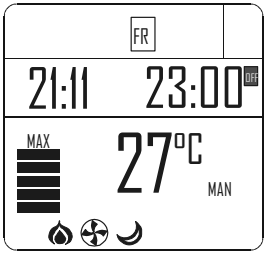

FIGURA 7

CONFIGURACIONES TIMER

VISUALIZACIÓN DE LAS FRANJAS HORARIAS DEL TIMER

En la modalidad **TIMER**, para ver las franjas horarias, basta con presionar la tecla **D**durante 2". La tecla **C** permite desplazarse libremente por las 6 franjas horarias, para revisar rápidamente todas las configuraciones guardadas. Con la tecla **D** o **A** se regresa a la visualización básica.

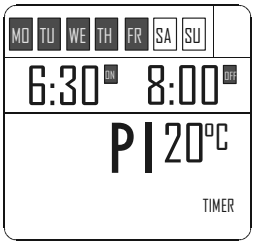

FIGURA 8

MODIFICACIÓN DE LAS FRANJAS HORARIAS DEL TEMPORIZADOR

Para modificar una franja horaria, acceda a ella tal y como se ha descrito en la sección anterior, y presione brevemente la tecla **E**.
Empieza a parpadear el primer parámetro configurable, es decir la temperatura ambiente. Presione la tecla **C** para modificar el valor, y la tecla **E** para confirmar y pasar a la configuración del parámetro sucesivo. Los parámetros que pueden configurarse para una franja horaria aparecen en este orden:

- temperatura ambiente. Puede modificarse entre 5 y 35 °C. Por debajo de los 5 °C o por encima de los 35 °C aparecen 2 guiones "--" que, si se confirman, desactivan el programa (que por consiguiente no realizará el encendido del producto).
- Hora de encendido. La regulación se realiza en pasos de 10 minutos (de 00:00 a 23:50).
- Hora de apagado. La regulación se realiza en pasos de 10 minutos (de 00:10 a 24:00).
- Días de la semana en los que el programa está activo. Empieza a parpadear el lunes (MO), y sucesivamente los demás días de la semana. Con la tecla C se activa/desactiva el día. Los días activados aparecen sobre un fondo oscuro. Al llegar a la programación del domingo (SU), si se presiona la tecla E se sale de las modificaciones y se regresa a la visualización de las franjas horarias.

Al presionar la tecla **D**en cualquier momento, se sale de las modificaciones de la franja horaria y se guardan todas las variantes que se hayan confirmado con la tecla **E** hasta dicho momento, y se regresa al estado de visualización de las franjas horarias.
Si se presiona, en cambio, la tecla **A** (o se deja el teclado inactivo durante 30"), se regresa directamente a la visualización básica y se guardan todas las variantes que se hayan confirmado con la tecla **E** hasta dicho momento.

ACTIVACIÓN DE LAS FRANJAS HORARIAS DE LA MODALIDAD TIMER-ECO

En la modalidad **ECO**pueden activarse 6 franjas horarias personalizables de encendido y apagado (**E1 – E6**): si se presiona la tecla **D** durante 2", aparecerá la función de activación/desactivación del **TIMER**. Si se confirma la opción **ON** se pasa a la visualización/modificación de las 6 franjas horarias de la modalidad **TIMER-ECO** con las mismas modalidades descritas anteriormente para la modalidad **TIMER**. Si se confirma la opción OFF, el **TIMER** queda desactivado y el producto regresa a la modalidad **ECO** sin franjas horarias activas.

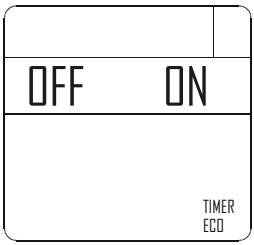

FIGURA 9

5-PANEL DE EMERGENCIA

PANEL DE EMERGENCIA

Sobre el costado de la estufa está el panel de emergencia, ideado para efectuar el diagnóstico de posibles anomalías de funcionamiento y para el control del producto si el mando a distancia por cualquier motivo no funciona.

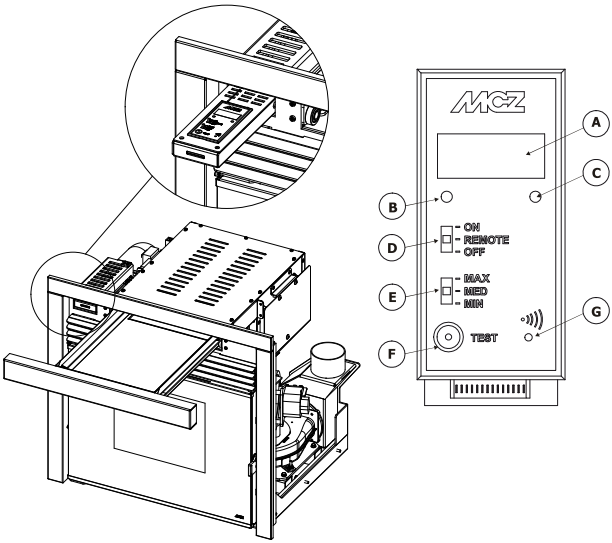

CLAVE DE LECTURA

A	Visualizador de tres dígitos que muestra una serie de datos sobre el producto y los códigos de identificación de las posibles anomalías de funcionamiento.
B	Led **VERDE** indicador: • APAGADO = Producto apagado • INTERMITENTE = Producto en fase de encendido • ENCENDIDO FIJO = Producto encendido
C	Led **ROJO** indicador: • APAGADO = Producto encendido • ENCENDIDO CON INTERMITENTE LENTO = Producto en fase de apagado • ENCENDIDO CON INTERMITENTE RÁPIDO = Producto en condición de alarma (asociado durante los 10 primeros minutos a un bip acústico) • ENCENDIDO FIJO = Producto apagado
D	Selector de tres posiciones para la funcionalidad • OFF = Producto apagado manualmente al no contar con mando a distancia • REMOTE = Producto que puede accionarse **exclusivamente** con el mando a distancia • ON = Producto encendido manualmente al no contar con mando a distancia
E	Selector de tres posiciones para la selección de la potencia • MIN = Selector para hacer funcionar el producto a la potencia MÍNIMA al no contar con mando a distancia y con el selector D en ON • MED = Selector para hacer funcionar el producto a la potencia MEDIA al no contar con mando a distancia y con el selector D en ON • MÁX = Selector para hacer funcionar el producto a la potencia MÁXIMA al no contar con mando a distancia y con el selector D en ON
F	Pulsador para funciones de diagnóstico sobre el estado de funcionamiento del producto
G	Pulsador para poner en comunicación el producto con un nuevo mando a distancia

PARA HACER FUNCIONAR EL PRODUCTO CON EL MANDO A DISTANCIA, EL SELECTOR "D" DEBE PONERSE EN "REMOTE".

5-PANEL DE EMERGENCIA

ENCENDIDO/APAGADO DESDE EL PANEL DE EMERGENCIA

Si el mando a distancia está dañado o las pilas están descargadas, se puede hacer funcionar el producto en modalidad provisional mediante el panel trasero de emergencia.

En esta configuración, el producto puede funcionar solo en modalidad manual y con la posibilidad de elegir entre **3** niveles de potencia.

- **ENCENDIDO DEL APARATO SIN MANDO A DISTANCIA.**
  Para encender el producto, ponga el selector ""**D**" en la posición **ON**. Al efectuar el encendido, el led ROJO se apaga, mientras que el led VERDE empieza a parpadear, hasta que se completa la fase de puesta en marcha; una vez alcanzado el régimen de trabajo, el led VERDE permanece constantemente encendido.
- **SELECCIÓN DE LA POTENCIA SIN MANDO A DISTANCIA.**
  Si puede elegir entre tres potencias de calefacción **MIN-MED-MAX** (selector "**E**"):
  La potencia **MÍNIMA** corresponde a la 1 ª potencia.
  La potencia **MEDIA** corresponde a la 3 ª potencia.
  La potencia **MÁXIMA** corresponde a la 5 ª potencia.
- **APAGADO DEL APARATO SIN MANDO A DISTANCIA.**
  Para apagar el producto, ponga el selector "**D**" en la posición **ON**.

Una vez restablecido el funcionamiento del mando a distancia, recuerde volver a poner el selector "D" en la posición "REMOTE"; de no ser así, el producto hará caso omiso de las instrucciones del mando a distancia.

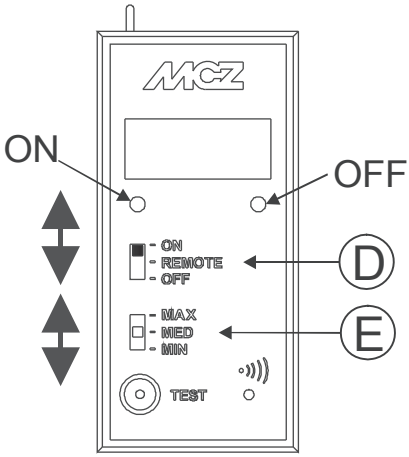

5-PANEL DE EMERGENCIA

COMO ACCEDER AL PANEL DE CONTROL

El panel de control se encuentra al lado del cajón de carga del pellet, para acceder a él haga lo siguiente.

- Abra el cajón de carga del pellet.
- Arriba a la derecha verá un compartimiento y con la ayuda de una mano fría (que se le suministra) extraiga el panel de control.
- Cuando haya terminado de usarlo vuelva a cerrar las puertas.

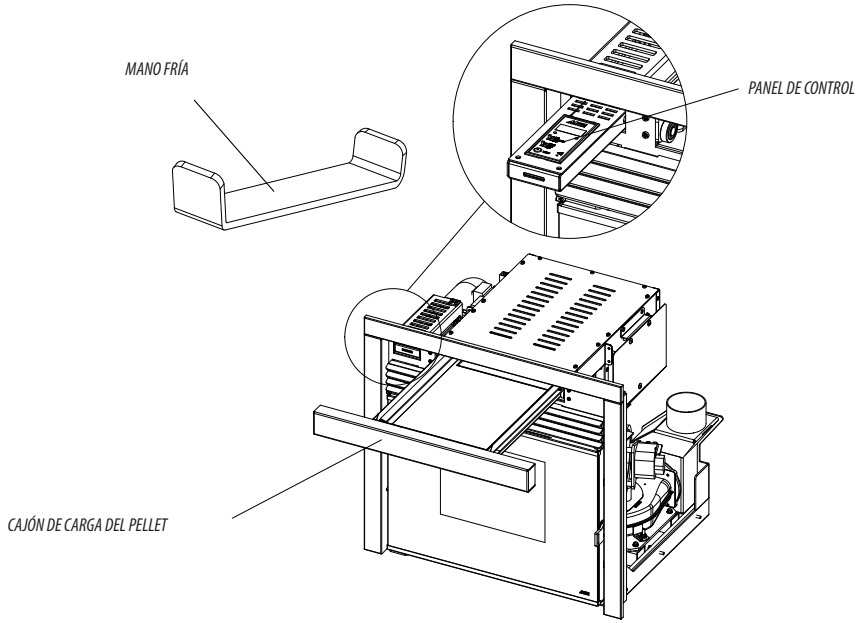

CARGADOR DEL TORNILLO ALIMENTADOR

Esta función, que puede activarse únicamente con el producto apagado, permite cargar el pellet en el sistema de carga (tornillo alimentador), y puede utilizarse cada vez que esté vacío debido al agotamiento del pellet en el depósito (véase alarma A02). Sirve para evitar que se produzcan encendidos fallidos (alarma A01) debido precisamente a un depósito vacío.

Para activar la función CARGAR TORNILLO ALIMENTADOR, con el producto apagado, ponga el selector "**D**" del panel de emergencia en la posición OFF y presione tres veces seguidas la tecla **TEST** en el mismo panel. Espere unos segundos y en la pantalla parpadearán las letras COC-LEA (tornillo alimentador).

Cuando el pellet empieza a bajar al brasero, presione de nuevo la tecla TEST para terminar la función CARGAR TORNILLO ALIMENTADOR y

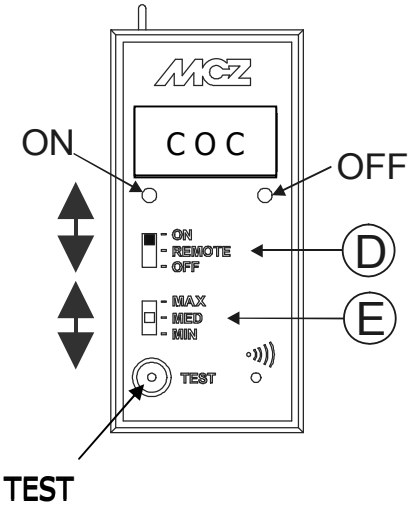

proceder con el encendido del producto.

6-DISPOSITIVOS DE SEGURIDAD Y ALARMAS

LOS DISPOSITIVOS DE SEGURIDAD

El producto cuenta con los siguientes dispositivos de seguridad:

SONDA DE TEMPERATURA DE HUMOS

Detecta la temperatura de los humos y da la aprobación para la puesta en marcha, o interrumpe el funcionamiento del producto cuando la temperatura de los humos baja a menos del valor preconfigurado.

TERMOSTATO DE SEGURIDAD DEL DEPÓSITO DE PELLETS

Si la temperatura supera el valor de seguridad configurado, el funcionamiento del producto se interrumpe de inmediato y para volver a activarlo hay que esperar a que se haya enfriado. Para el restablecimiento, el selector "D" debe estar en "Off ".

SEGURIDAD ELÉCTRICA

Para la protección contra los cambios bruscos de corriente, el producto cuenta con un fusible general que se encuentra en el panel de alimentación en la parte de atrás del producto. También hay otros fusibles para la protección de las tarjetas electrónicas, situados sobre las mismas.

DAÑO DEL VENTILADOR DE HUMOS

Si el ventilador se detiene, la tarjeta electrónica bloquea en seguida el suministro de pellets y aparece la alarma.

DAÑO DEL MOTORREDUCTOR

Si el motorreductor se detiene, el producto sigue funcionando hasta llegar al nivel mínimo de enfriamiento.

AUSENCIA MOMENTÁNEA DE CORRIENTE

Si durante el funcionamiento se produce un corte de corriente eléctrica, al restablecerse el suministro el producto entra en modalidad de enfriamiento y sucesivamente vuelve a encenderse en modo automático.

ENCENDIDO FALLIDO

Si durante la fase de encendido no se produce ninguna llama, el producto entra en condición de alarma.

ESTÁ PROHIBIDO ALTERAR LOS DISPOSITIVOS DE SEGURIDAD.

Solo después de haber resuelto la causa que ha generado la activación del sistema de seguridad, se puede encender el producto y restablecer así el funcionamiento automático de la sonda. Para saber qué anomalía se ha producido, hay que consultar el manual, que describe lo que hay que hacer según el mensaje de alarma que aparece en el producto.

6-DISPOSITIVOS DE SEGURIDAD Y ALARMAS

AVISO DE LAS ALARMAS

Si se produce una anomalía de funcionamiento, el producto se pone en fase de apagado debido a alarma y comunica al usuario el tipo de daño que se ha producido mediante un código de 3 cifras, que permanece visible en el panel de emergencia.
La alarma se comunica de manera permanente mediante el código de tres cifras correspondientes, mediante un indicador intermitente rojo que aparece siempre en el panel de emergencia y, durante los 10 primeros minutos de la alarma, mediante una señal acústica periódica. Para que el producto salga de la condición de alarma y se restablezca el estado de funcionamiento normal de la estufa, lea las instrucciones de los 2 puntos siguientes. La tabla a continuación describe las posibles alarmas que muestra el producto, asociadas al código correspondiente que aparece en el panel de emergencia, y recomendaciones útiles para resolver el problema.

CÓDIGO EN EL DISPLAY	TIPO DE PROBLEMA	SOLUCIÓN
A01	Encendido fallido de la llama.	Controle el nivel de pellets en el depósito. Controle que el brasero esté apoyado correctamente en su soporte y que no presente incrustaciones de material no quemado. Controle si la bujía de encendido se calienta.
A02	Apagado anómalo de la llama.	Se produce debido a un apagado causado por ausencia de combustible (depósito vacío).
A03	La temperatura del depósito de pellets supera el umbral de seguridad configurado. Sobrecalentamiento de la estructura debido a dispersión reducida del calor.	La estructura está demasiado caliente porque el producto ha funcionado durante demasiadas horas a la máxima potencia o porque no recibe suficiente ventilación o los ventiladores del aire están dañados. Cuando el producto esté suficientemente frío, presione la tecla B del panel de mandos u OFF en el mando a distancia para anular la alarma A03. Una vez anulada la alarma se puede volver a encender regularmente el aparato.
A04	La temperatura del humo de escape ha superado determinados límites de seguridad preconfigurados.	El aparato se apaga automáticamente. Deje enfriar el producto durante unos minutos y vuelva a encenderlo. Controle la evacuación de los humos y revise el tipo de pellet empleado.
A05	Obstrucción del conducto de humos-viento-puerta abierta.	Revise el conducto de humos y el cierre de la puerta.
A06	El extractor de humos no consigue garantizar el aire primario necesario para una combustión correcta.	Dificultad de tiro u obstrucción del brasero. Revise si el brasero presenta incrustaciones que lo obstruyen y, de ser necesario, límpielo. Controle y, de ser necesario, limpie el conducto de humos y la entrada del aire.
A08	Ventilador de humos dañado.	Controle la limpieza del compartimento del ventilador de humos para revisar si está bloqueado debido a la suciedad. Si no es suficiente, el ventilador de humos está dañado. Póngase en contacto con un centro de asistencia autorizado para efectuar la sustitución.

A09	La sonda de humos se ha dañado y no detecta correctamente la temperatura de los humos de escape.	Póngase en contacto con un centro de asistencia autorizado para efectuar la sustitución del componente.
A10	La bujía está dañada.	Póngase en contacto con un centro de asistencia autorizado para efectuar la sustitución del componente.
A11	Avería en la alimentación del Pellet.	Póngase en contacto con un centro de asistencia autorizado para efectuar la sustitución del componente.
A12	El mando a distancia no alcanza recepción del producto desde hace más de 3 horas (o tiene las pilas descargadas). NOTA: solo en este caso el aparato no se pone en condición de alarma, sino que sigue funcionando en la modalidad que el mando a distancia le había comunicado con la última instrucción enviada.	Acerque el mando a distancia al campo de alcance del producto (o cambie las pilas del mando a distancia si están descargadas). Tan pronto como el aparato reciba una nueva señal del mando a distancia, desparecerá el estado de alarma. Un modo sencillo para forzar una transmisión al producto consiste en presionar el pulsador 4 (que cambia la modalidad de funcionamiento de manual a automático y viceversa).
A13	Daño general en la unidad de control electrónica.	Póngase en contacto con un centro de asistencia autorizado para efectuar la sustitución del componente.
A14	Daño en el sensor del caudal de aire.	Esta alarma no bloquea el funcionamiento; aparece simplemente un mensaje de aviso. Póngase en contacto con un centro de asistencia autorizado para efectuar la sustitución del componente.
SEr	Aviso de mantenimiento periódico.	Cuando en el momento del encendido aparece este mensaje intermitente, quiere decir que se han agotado las horas de funcionamiento preestablecidas antes del mantenimiento, y hay que solicitar un nuevo mantenimiento a un técnico especializado del fabricante.

SALIDA DE LA CONDICIÓN DE ALARMA

Si se produce una alarma, para restablecer el funcionamiento normal del producto hay que llevar a cabo el siguiente procedimiento:

- Ponga el selector D del panel trasero de emergencia en OFF durante algunos segundos, hasta que desaparezca el código de 3 cifras que identifica el tipo de alarma. Con la siguiente operación deja de parpadear el led rojo y desaparece la señal acústica de la alarma.
- Vuelva a poner el selector D en la posición REMOTE, para poder gestionar el funcionamiento del producto a través del mando a distancia.
- Apague el mando a distancia y vuelva a encenderlo si desea reactivar el producto.

Solo si se produce la anomalía A12 (ausencia de comunicación entre el mando a distancia y el producto), el aparato permanece regularmente encendido en la última modalidad configurada, y sale automáticamente de la modalidad de alarma al recibir la primera señal del mando a distancia.

6-DISPOSITIVOS DE SEGURIDAD Y ALARMAS

BLOQUEO DEL PRODUCTO

Las causas de bloqueo mecánico del producto pueden ser las siguientes:

- sobrecalentamiento de la estructura ("**A03**").
- Sobrecalentamiento de los humos ("**A04**").
- Durante el funcionamiento del producto se ha presentado una entrada de aire no controlada en la cámara de combustión o una obstrucción de la chimenea ("**A05**").

QUÉ HACER:

Si aparece el mensaje "**A03**" la estructura está demasiado caliente porque el producto ha funcionado durante demasiadas horas a la máxima potencia o porque no recibe suficiente ventilación o los ventiladores del aire están dañados.

Cuando el producto está suficientemente frío, presione la tecla B del panel de mandos para anular la alarma A03. Una vez anulada la alarma se puede volver a encender regularmente el aparato.

Si aparece la alarma "**A04**" el producto se apaga automáticamente; déjelo enfriar unos minutos y vuelva a encenderlo. Anule la alarma y vuelva a encender el aparato.

Si aparece la alarma "**A05**" quiere decir que la puerta ha permanecido abierta durante demasiado tiempo o se ha presentado una infiltración de aire relevante (p. ej. si está ausente el tapón de inspección del ventilador de humos). Si no se debe a estos factores, controle y, de ser necesario, limpie el conducto de humos y la chimenea.

Solo después de haber eliminado permanentemente la causa del bloqueo, se podrá realizar un nuevo encendido.

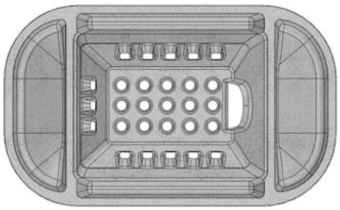

EJEMPLO DE BRASERO LIMPIO

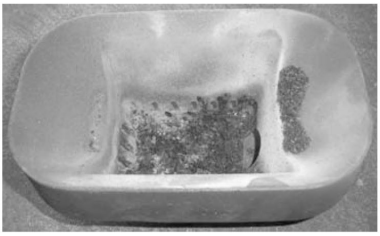

EJEMPLO DE BRASERO SUCIO

¡ATENCIÓN!
Todas las operaciones de limpieza de todos los componentes deben realizarse con la estufa totalmente fría y con el enchufe eléctrico desconectado.
El inserto requiere poco mantenimiento si se utiliza con pellets certificados de alta calidad.

LIMPIEZA DIARIA O SEMANAL A CARGO DEL USUARIO

ANTES DE CADA ENCENDIDO

Limpie la ceniza y las incrustaciones del brasero puesto que pueden obstruir los agujeros de paso del aire.
Si se agota el pellet en el depósito, puede producirse una acumulación de pellet no quemado en el brasero. Vacíe siempre los residuos del brasero antes de encender la estufa.

RECUERDE QUE SOLAMENTE CON EL BRASERO BIEN PUESTO Y LIMPIO SE PUEDE GARANTIZAR EL ENCENDIDO Y EL FUNCIONAMIENTO CORRECTO DE LA ESTUFA DE PELLETS.

Para una limpieza eficaz del brasero, extráigalo por completo de su soporte y limpie exhaustivamente todos los agujeros y la rejilla puesta en el fondo. Si se usan pellets de buena calidad, normalmente basta con utilizar una brocha para restablecer las perfectas condiciones de funcionamiento del componente.

CONTROL CADA 2/3 DÍAS

Limpie y vacíe el cajón de la ceniza prestando atención a no quemarse con la ceniza caliente.
Solo cuando la ceniza se haya enfriado por completo se pueden utilizar aspiradoras para eliminarla. En este caso, use una aspiradora adecuada para aspirar partículas de un cierto tamaño. Su experiencia y la calidad del pellet son los factores que determinan la frecuencia de la limpieza. **Sin embargo, se recomienda efectuar la limpieza mínimo cada 2 o 3 días.**

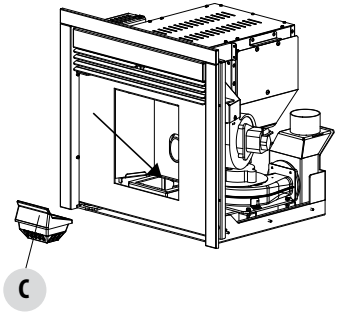

LIMPIEZA DEL COMPARTIMENTO DE RECOGIDA DE LA CENIZA

7-LIMPIEZA Y MANTENIMIENTO

LIMPIEZA DEL VIDRIO

Para la limpieza del vidrio cerámico, se recomienda utilizar una brocha seca o, si está muy sucio, rociar una pequeña cantidad de limpiador específico en spray y pasar luego un paño.

¡ATENCIÓN!
No utilice productos abrasivos y no rocíe el producto para la limpieza del vidrio sobre las partes pintadas ni las juntas de la puerta (cordón de fibra de cerámica).

LIMPIEZA PERIÓDICA A CARGO DEL TÉCNICO ESPECIALIZADO

EXTRACCIÓN DEL PRODUCTO

Para hacer el mantenimiento de algunos de los dispositivos y para la limpieza de algunas de las partes, es necesario extraer una parte del producto de su alojamiento. La parte móvil está montada sobre guías correderas que permiten una fácil desplazamiento. Antes de extraerlo es necesario quitar el marco de compensación siguiendo las instrucciones que le suministra el presente manual para evitar dañarlo durante el mantenimiento. Para extraerlo del producto quite los dos tornillos frontales de abajo.
Cuando haya quitado los tornillos basta hacer una ligera presión hacia sí, para extraer la parte móvil como si fuera un cajón cualquiera. Las guías están dotadas de final de carrera que bloquean la parte móvil en el punto donde más se extrae.

ATENCIÓN: LA EXTRACCIÓN DEL PRODUCTO DEBE HACERSE SOLO CON LA ESTRUCTURA FRÍA Y ADEMÁS DEBE QUITARSE LA TENSIÓN DE ALIMENTACIÓN COMO PRECAUCIÓN.
Cuando se vuelve a colocar la parte móvil, asegúrese de que ha enroscado hasta el final los dos tornillos que había quitado anteriormente. Si se olvida puede que no funcione el producto por falta de tensión o bien causar pérdidas de hollín.

LIMPIEZA DEL INTERCAMBIADOR DE CALOR

Al final de la temporada invernal hay que limpiar el compartimento por el que pasan los humos de escape.
Esta limpieza debe realizarse obligatoriamente para facilitar la eliminación general de todos los restos de la combustión, antes de que el tiempo y la humedad los compacte y dificulten su remoción.
Si es necesario, limpie con mayor frecuencia.

Es conveniente garantizar una ventilación adecuada del ambiente durante las operaciones de limpieza del producto.

Cuando el aparato está frío extraiga el producto de su alojamiento "**B**" (después de haber quitado el marco de compensación) y quite las dos placas "**A**" que se encuentran en la parte baja del inserto. Entonces con una varilla rígida o con un cepillo para limpieza de botellas raspe las paredes internas del hogar. Cuando haya terminado la limpieza del intercambiador con la boquilla del aspirador quite la ceniza y el que se hayan podido acumular en la zona del brasero.

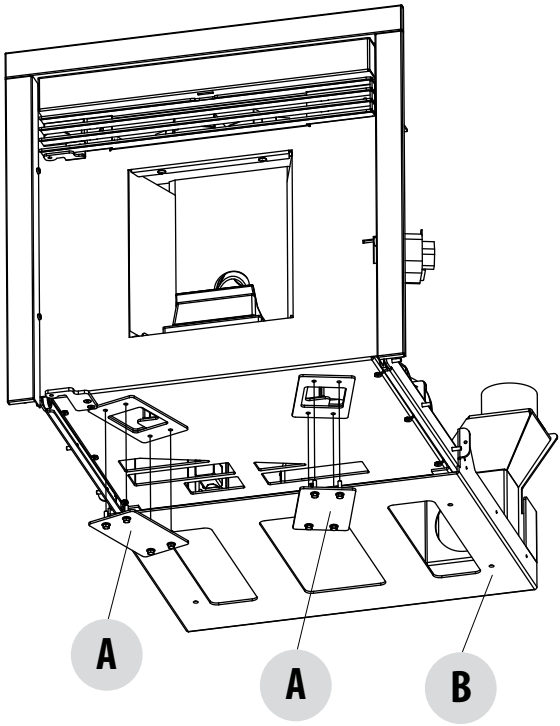
A
A
B

7-LIMPIEZA Y MANTENIMIENTO

LIMPIEZA DEL CONDUCTO DE HUMOS y del RACOR

Cuando el producto se ha extraído, desde el lado izquierdo se puede llegar al ventilador de humos (1) para limpiarlo y para su mantenimiento. Para este tipo de operación de mantenimiento como es lógico es necesario desmontar el ventilador de aspiración de humos.

En la salida del ventilador se encuentra una junta (3) que asegura la estanqueidad con el racor de humos (2). Controle siempre la integridad de esta junta y si es necesario cámbiela. La junta puede regularse con un tornillo. Aflojando el tornillo se puede aumentar o disminuir la presión en el racor.

En la parte posterior/lateral del producto coincidiendo con la salida del ventilador, está colocado un racor de humos, con su compartimiento para recogida de ceniza (4). Limpie este compartimiento con un aspirador introduciendo la boquilla en el agujero de introducción del ventilador.

Limpie después la instalación de descarga de humos especialmente cerca de los , de las curvas y de los tramos horizontales. Para obtener información sobre la limpieza del conducto de humos, consulte con un deshollinador.

¡ATENCIÓN! La frecuencia de limpieza del sistema de escape de humos debe determinarse según el uso que se dé al producto y al tipo de instalación.

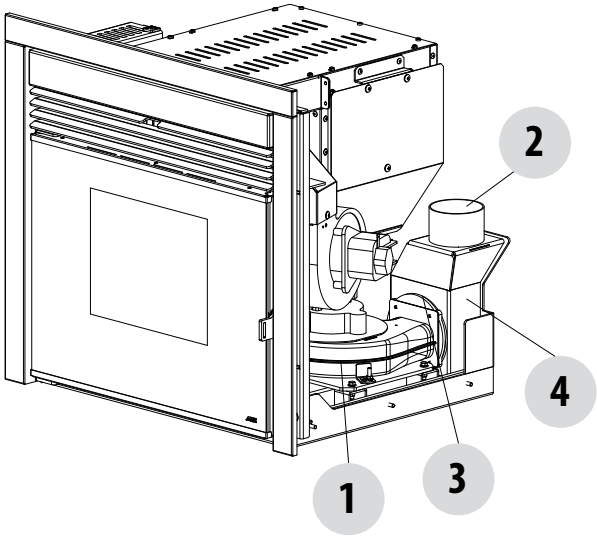

OTROS CONTROLES

Todas las juntas de estanqueidad en los componentes sujetos a mantenimiento (ventilador aspirador de humos, tramos de inspección, etc...) deben cambiarse cuando se desmonten para el mantenimiento. Compruebe la estanqueidad de las juntas de la puerta del hogar y si es necesario póngase en contacto con un centro de asistencia autorizado para efectuar la sustitución del componente.

La empresa recomienda encargar las operaciones de mantenimiento y limpieza de fin de temporada a un centro de asistencia autorizado que, además de efectuar estas operaciones, pueda realizar también un control general de los componentes.

7-LIMPIEZA Y MANTENIMIENTO

PUESTA FUERA DE SERVICIO (final de temporada)

Al final de cada temporada, antes de apagar el producto, se recomienda sacar todo el pellet del depósito, con la ayuda de una aspiradora de tubo largo.

En el período de inactividad del producto, esta debe estar desconectada de la red eléctrica.

CONTROL DE LOS COMPONENTES INTERNOS

¡ATENCIÓN!
El control de los componentes electromecánicos internos debe ser llevado a cabo únicamente por personal cualificado que tenga conocimientos técnicos sobre combustión y electricidad.

Se recomienda efectuar este mantenimiento periódico anual (con un contrato de asistencia programado) que consiste en el control visual y del funcionamiento de los componentes internos. A continuación se resumen las operaciones de control y/o mantenimiento indispensables para el funcionamiento correcto del producto.

PIEZAS/PERÍODO	1 DÍA	2-3 DÍAS	30 DÍAS	90 DÍAS	1 AÑO
Brasero	•				
Compartimento de recogida de cenizas		•			
Vidrio		•			
Intercambiador completo					•
Conducto de humos			•		
Junta de la puerta					•
Pila del mando a distancia					•

8-PROBLEMAS/CAUSAS/REMEDIOS

¡ATENCIÓN!
Todas las reparaciones deben ser llevadas a cabo exclusivamente por un técnico especializado con la estufa apagada y el enchufe desconectado.
El fabricante declina toda responsabilidad por daños a personas y cosas si la estufa NO se utiliza de conformidad con las instrucciones proporcionadas en este manual.
Al realizar las operaciones de mantenimiento, limpieza y reparación, adopte todas las medidas y/o precauciones necesarias.

- ***No altere los dispositivos de seguridad.***
- ***No quite los dispositivos de seguridad.***
- ***Conecte la estufa a un sistema eficiente de evacuación de humos.***
- ***Controle que el lugar en el que se ha de instalar el aparato cuente con ventilación adecuada.***

ANOMALÍA	POSIBLES CAUSAS	REMEDIOS
La cámara de combustión no está recibiendo pellets.	El depósito de pellets está vacío.	Llene el depósito de pellets.
	Hay serrín bloqueando el tornillo alimentador.	Vacíe el depósito y quite a mano el serrín del tornillo alimentador para desbloquearlo.
	Motorreductor dañado.	*Cambie el motorreductor.*
	Tarjeta electrónica defectuosa.	*Cambie la tarjeta electrónica.*
La llama se apaga o el aparato para automáticamente.	El depósito de pellets está vacío.	Llene el depósito de pellets.
	No hay alimentación de pellets.	Véase la anomalía anterior.
	Se ha activado la sonda de seguridad de la temperatura de los pellets.	Deje que la estufa se enfríe, restablezca el termostato hasta que el bloqueo se apague y vuelva a encenderla; si el problema persiste póngase en contacto con el servicio de asistencia técnica.
	La puerta no está bien cerrada o las juntas están desgastadas.	*Cierre la puerta y cambie las juntas por otras originales.*
	Pellet no adecuado.	Cambie el tipo de pellet por uno recomendado por el fabricante.
	Aporte de pellet insuficiente.	*Pida a la asistencia técnicaSSSq que controle el flujo de combustible.*
	Cámara de combustión sucia.	Limpie la cámara de combustión siguiendo las instrucciones del manual de instalación y uso.
	Descarga obstruida.	Limpie el conducto de humos.
	Motor de extracción de humos dañado.	*Revise y, de ser necesario, cambie el motor.*
	Activación de la alarma de obstrucción del conducto de humos.	*Inspección de una potencial obstrucción del conducto de humos.*

8-PROBLEMAS/CAUSAS/REMEDIOS

ANOMALÍA	POSIBLES CAUSAS	REMEDIOS
La estufa funciona durante unos minutos y luego se apaga.	Fase de encendido no concluida.	Repita la fase de encendido.
	Ausencia momentánea de energía eléctrica.	Espere la reactivación automática.
	Conducto de humos obstruido.	Limpie el conducto de humos.
	Sondas de temperaturas defectuosas o dañadas.	*Revisión y sustitución de las sondas.*
	Bujía dañada.	*Revisión y sustitución (de ser necesario) de la bujía.*
Los pellets se acumulan en el brasero, el vidrio de la puerta se ensucia y la llama es débil.	Aire de combustión insuficiente.	Asegúrese de que la toma de aire del ambiente esté presente y libre. Controle que el filtro del aire comburente puesto en el tubo de Ø 5 cm de entrada del aire no esté obstruido. Limpie el brasero y controle que todos los agujeros estén abiertos. Realice una limpieza general de la cámara de combustión y del conducto de humos. Revise el estado de las juntas de la puerta.
	Pellets húmedos o inadecuados.	Cambie el tipo de pellet.
	Motor de aspiración de humos dañado.	*Revise y, de ser necesario, cambie el motor.*
El motor de aspiración de los humos no funciona.	El producto no recibe tensión eléctrica.	Revise la corriente de red y el fusible de protección.
	El motor es tá averiado.	*Revise el motor y el condensador y, de ser necesario, cámbielo.*
	La tarjeta electrónica es defectuosa.	*Cambie la tarjeta electrónica.*
	El panel de mandos está dañado.	*Cambie el panel de mandos.*
El ventilador del aire de convección nunca para.	Sonda térmica de control de la temperatura defectuosa o dañada.	*Revise el funcionamiento de la sonda y, de ser necesario, cámbiela.*
	Ventilador dañado.	*Revise el funcionamiento del ventilador y, de ser necesario, cámbielo.*
El mando a distancia no funciona.	Pila del mando a distancia descargada.	Cambie las pilas.
	Mando a distancia dañado.	Cambie el mando a distancia.

8-PROBLEMAS/CAUSAS/REMEDIOS

ANOMALÍA	POSIBLES CAUSAS	REMEDIOS
En la posición automática, la estufa funciona siempre a la máxima potencia.	Termostato ambiente en posición máxima.	Configure de nuevo la temperatura del termostato.
	Sonda de detección de temperatura dañada.	*Revise la sonda y, de ser necesario, cámbiela.*
	Panel de mandos defectuoso o dañado.	*Revise el panel y, de ser necesario, cámbielo.*
	Termostato configurado en el valor mínimo.	Configure de nuevo la temperatura del termostato.
El aparato no se enciende.	Ausencia de energía eléctrica.	Controle que la toma eléctrica esté conectada y que el interruptor general esté en la posición "I".
	Sonda de pellets bloqueada.	Espere a que se enfríe el depósito de pellet o de agua y vuelva a encender el producto.
	Fusible dañado.	Cambie el fusible.
	Descarga o conducto de humos obstruidos.	Limpie la descarga de humos y/o el conducto de humos.
	Alguna alarma activa.	Revise el tipo de alarma y tome las medidas necesarias.
	Controle la limpieza del brasero.	Limpie el brasero de posibles incrustaciones o residuos de pellet no quemados.
	Controle la colocación del brasero.	Vuelva a colocar el brasero en su alojamiento.
	Controle que la bujía caliente.	Comprobación y sustitución si es necesario.

9-ESQUEMAS ELÉCTRICOS

CLAVE DE LECTURA DEL CABLEADO DE LA TARJETA MADRE

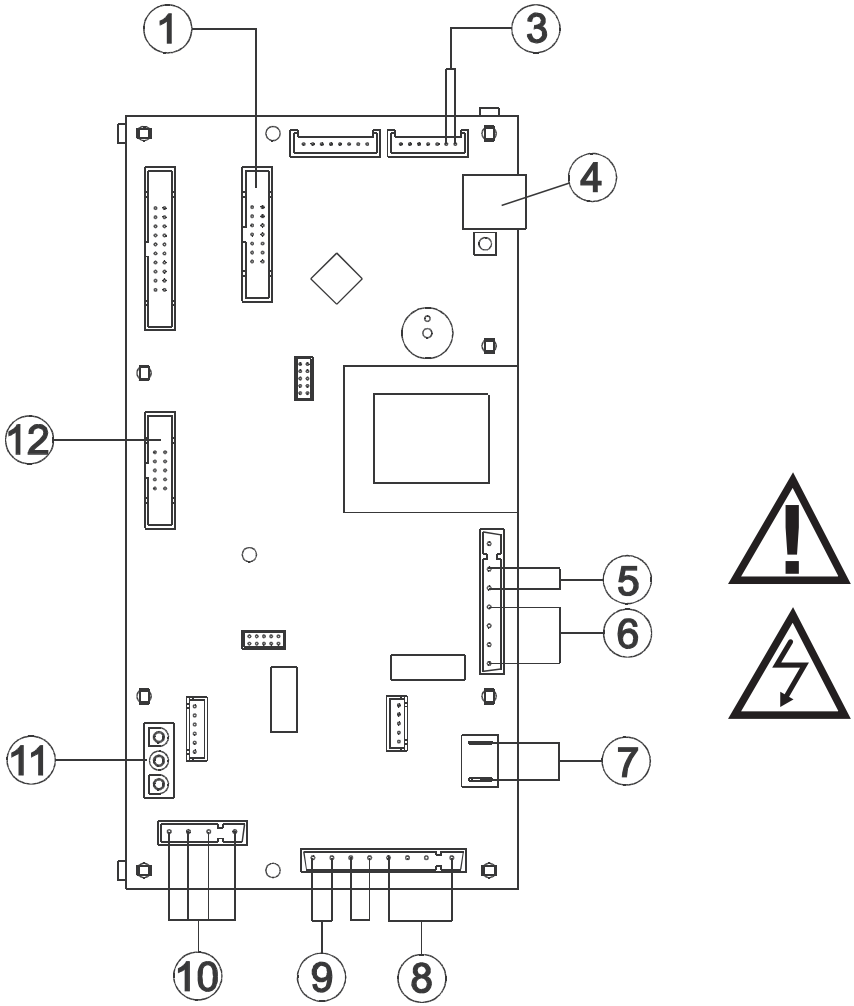

1. PANEL DE EMERGENCIA
3. SONDA DE HUMOS
4. CONEXIÓN DEL MÓDEM
5. INTERRUPTOR
6. BUJÍA
7. VENTILADOR DE EXPULSIÓN DE HUMOS
8. MOTORREDUCTOR
9. TERMOSTATO DE CONTACTO
10. VENTILADOR DEL AIRE
11. CONTROL DE LAS VUELTAS DEL VENTILADOR DE EXPULSIÓN DE HUMOS
12. SENSOR DE LA PUERTA DEL AIRE

IMPORTANTE: El cableado eléctrico de cada uno de los componentes está provisto de conectores precableados con medidas diferentes entre sí.

MCZ GROUP S.p.A.
Via La Croce n°8
33074 Vigonovo di Fontanafredda (PN) – ITALIA
Teléfono: +39 0434/599599 r.a.
Fax: 0434/599598
Sitio web: www.mcz.it
Correo electrónico: mcz@mcz.it

Para obtener información técnica más completa,
sobre la instalación o el funcionamiento, póngase en contacto con el
SERVICIO DE ASISTENCIA TÉCNICA – POST-VENTA
de lunes a viernes
de las 8.00 a. m. a las 12.00 m. y de las 2.00 p. m. a las 6.00 p. m.

8901247200 REV. 0 03/10/2012